CLC 855 GM Cafetera empotrable de 3 funciones: café, vapor y agua caliente

Grano

Café molido

DESCRIPCIÓN	Cafetera empotrable de 3 funciones: café, vapor y agua caliente
GAMA	Maestro
COLORES	
REFERENCIA	REF. 41598031 EAN. 8421152153826

CLC 855 GM

CARACTERÍSTICAS

Cafetera automática
Capacidad para preparar 2 tazas a la vez
3 funciones: café, vapor y agua caliente
5 niveles de intensidad del café
3 niveles de temperatura
30 programas automáticos
Panel electrónico con display
Despachador para vapor y agua caliente de 15 bar
Molino de café integrado
Regulador de molido de café (13 posiciones)
Depósito de granos de café: 200 gr
Depósito para café premolido
Tanque de agua 1.8 L
Función de limpieza automática al encendido y apagado
Función automática de descalcificación
4 niveles de dureza de agua
3 niveles de cantidad de café: corto, normal y largo
Iluminación por LED
Guías telescópicas
Potencia nominal: 1350W
Voltaje: 127 V~
Frecuencia: 60 Hz
Peso: 23 kg
Dimensiones
Exterior (Alto/Ancho/Fondo): 455/595/413 mm

CLC 855 GM

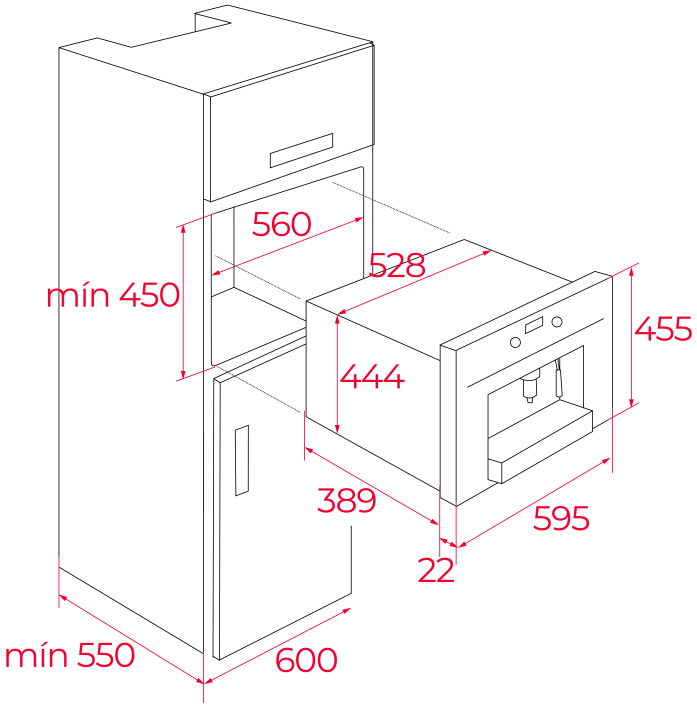

DIMENSIONES

Altura del producto (mm): 455
Anchura del producto (mm): 595
Profundidad del producto (mm): 412
Longitud del producto (mm):
Peso del producto (Kg): 23

ESPECIFICACIONES TÉCNICAS

MEDIDAS DE AJUSTE

Built-in Ancho (mm): 560
Incorporado en profundidad (mm): 550
Incorporado Altura (mm): 450

CARACTERÍSTICAS

Tipo de instalación: Integrable
Certificados: IMQ
Presión (Bar): 15
Potencia de la bomba (W): 50
Anti-huellas: Sí
Número de programas: 30
Número de tazas: 2
Dispensador de café ajustable: Sí
Tubo ajustable para vapor y agua caliente: Sí
Café molido: Sí
Función on/off: Sí
Función de vapor: Sí
Agua caliente: Sí
Reloj (opción en menú): Sí
Descalcificación (opción en menú): Sí

Temperatura del café (opción en menú): Sí
Función seleccionada en pantalla: Sí
Indicador de llenado del tanque de agua: Sí
Indicador de grano demasiado fino: Sí
Indicador de falta de granos de café: Sí
Indicador de almacenaje de café vacío: Sí
Indicador de almacenaje de café no insertado: Sí
Alarma genérica: Sí