GSC 95330 WBA

Autoencendido integrado

Seguridad por Termopar integrada

DESCRIPCIÓN	
GAMA	Total
COLORES	
REFERENCIA	REF. 112610053 EAN. 8434778021479

GSC 95330 WBA

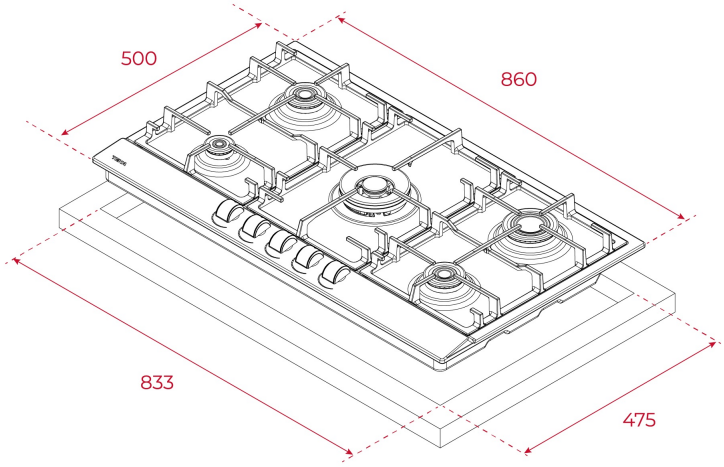

DIMENSIONES

Altura del producto (mm): 85
Anchura del producto (mm): 860
Profundidad del producto (mm): 500
Longitud del producto (mm):
Peso del producto (Kg): 12,2

ESPECIFICACIONES TÉCNICAS

MEDIDAS DE AJUSTE	**Built-in Ancho (mm):** 833 **Incorporado en profundidad (mm):** 475 **Incorporado Altura (mm):** 35
CARACTERÍSTICAS	**Potencia nominal máxima (W) (Gas):** 11300 **Auto ignición:** Sí
CONEXIÓN ELÉCTRICA	**Potencia nominal máxima (W):** 11300 **Frecuencia (Hz):** 50/60 **Fuente de alimentación (V):** 110 **Longitud del cable (cm):** 120
ZONAS DE COCCIÓN	**Número de zonas de cocción:** 5
SISTEMA DE SEGURIDAD	**Desconexión automática de seguridad (bloqueo automático)**

	(Gas): Sí
ACABADO	**Acabado de superficie:** Brushed stainless steel
ACCESORIOS	**Tipo de parrilla:** Full Grid **Soporte para Wok:** NO **Soportes para recipientes:** Sí **Kit de unión:** NO **Parrilla de hierro fundido:** Sí