AirFry HCB 6646
Horno Multifunción con función especial AirFry y 9 funciones de cocinado

REFERENCIA

REF: 111010026 EAN: 8434778018028

CARACTERÍSTICAS

Función automática AirFry
FryMaster Box, bandeja perforada especial para freír
Sistema de limpieza HydroClean® PRO
Multifunción SurroundTemp – 9 funciones de cocinado
Capacidad, bruta/neta: 71/70 litres
Clase energética A+
Programador táctil
Guias telescópicas
Puerta de dos cristales
Bandeja profunda esmaltada y rejilla

HydroClean | Capacidad de 70L | Guía telescópica Plus Extension | SurroundTemp

DIMENSIONES

Altura del producto (mm): 595
Anchura del producto (mm): 595
Profundidad del producto (mm): 537+22
Longitud del producto (mm):
Peso del producto (Kg): 27

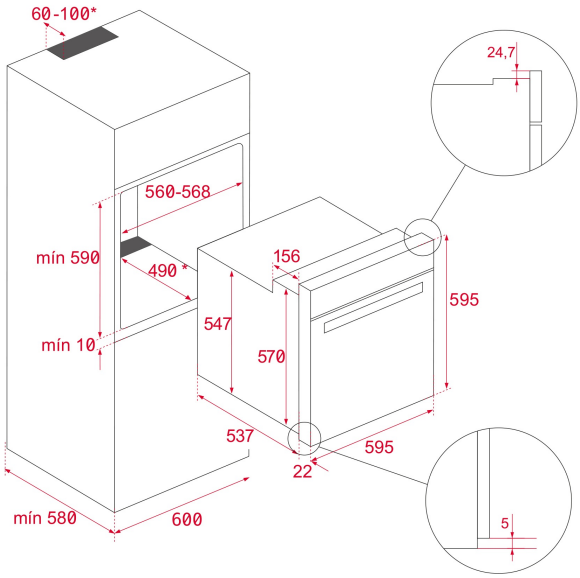

ESPECIFICACIONES TÉCNICAS

Clase de eficiencia energética: A+
Tasa de potencia (V): 220-240
Frecuencia (Hz): 50/60
Potencia nominal máxima (W): 2615

COLORES

111010026 Inox