RSL 73360 FI
Refrigerador-Conservador de integración door to door de con puerta reversible y motor inverter

Motor Inverter

Easy 90

LED

Función Vacaciones

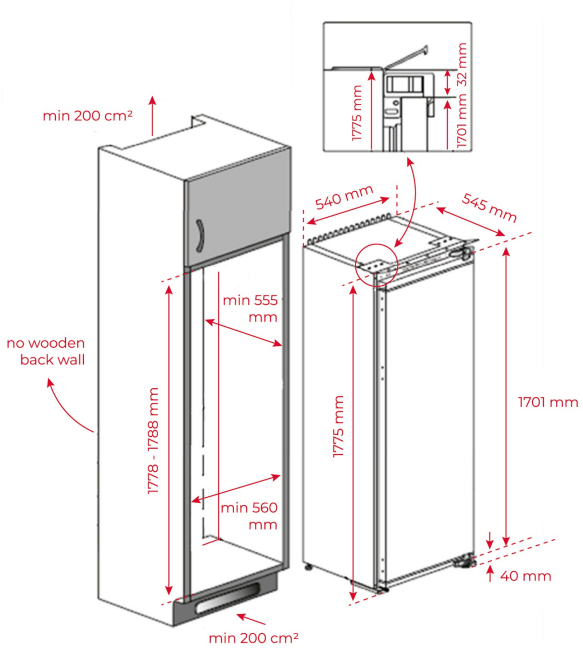

REFERENCIA

REF: 113460009 EAN: 8434778029482

CARACTERÍSTICAS

Frigorífico una puerta integrable
Sistema de integración Door to Door con bisagras independientes del mueble. Puerta fija
Display electrónico con indicador y control de temperatura
Funcion Vacaciones
Dos cajones transparentes FreshBox
Botellero cromado
Enfriamiento rápido
Iluminación interior LED
Alarma acústica de puerta abierta
Cuatro bandejas de cristal de seguridad regulables en altura
Cinco balcones transparentes en puerta
Patas delanteras y traseras regulables en altura
Volumen total: 309 litros
Puerta reversible con apertura 90º

DIMENSIONES

Altura del producto (mm): 1775
Anchura del producto (mm): 540
Profundidad del producto (mm): 545
Longitud del producto (mm):
Peso del producto (Kg): 55

ESPECIFICACIONES TÉCNICAS

Clase de eficiencia energética (UE 2019/2016): E
Clase climática: SN-T
Consumo energético (kW/día): 0.312
Consumo anual (kWh/año): 146
Capacidad de congelación: NA
Nivel de ruido (dBA): 36
Tasa de potencia (V): 220-240
Frecuencia (Hz): 50

COLORES