SHK 70840 WH

Secadora con bomba de calor con 8 kg de capacidad y 14 programas

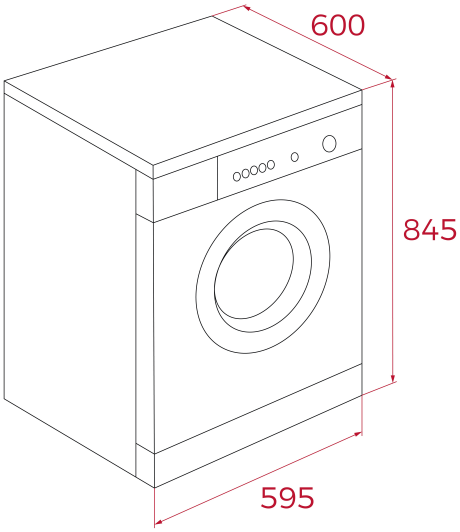

REFERENCIA

REF: 114060008 EAN: 8434778032703

CARACTERÍSTICAS

Secadora de libre instalación
Tecnología de secado por condensación con bomba de calor
Electrónica con display digital
Capacidad: 8 kg
Doble sentido de giro
Programas de secado: 14
Programas: Favorito, ropa de cama, BabyCare, camisas, sport, secado por tiempo, refresh, algodón, algodón extra, mixto, planchado, lana, sintéticos, sintéticos extra
Función antiarrugas, nivel de secado, tiempo de secado, higiene, start/pause
Programación diferida hasta 12 horas
Iluminación interior del tambor
Tambor de acero inoxidable (102 litros)
Bloqueo de seguridad para niños
Luz UV antibacterias
Ojo de buey de cristal de 48 cm de diámetro
Patas delanteras regulables en altura
Indicadores: on/off, programa seleccionado, tiempo restante, tanque lleno, saturación de filtro, nivel de secado
Clasificación energética: D

DIMENSIONES

Altura del producto (mm): 845
Anchura del producto (mm): 595
Profundidad del producto (mm): 600
Longitud del producto (mm):
Peso del producto (Kg): 41

ESPECIFICACIONES TÉCNICAS

Clase de eficiencia energética: D
Consumo energético (kW/día): -
Clase de eficiencia de secado: B
Nivel de ruido de secado (dB): 65
Tasa de potencia (V): 220-240
Frecuencia (Hz): 50Hz

COLORES

114060008 Blanco