IN 995

Anti-Scale Aerator

Swivel Spout

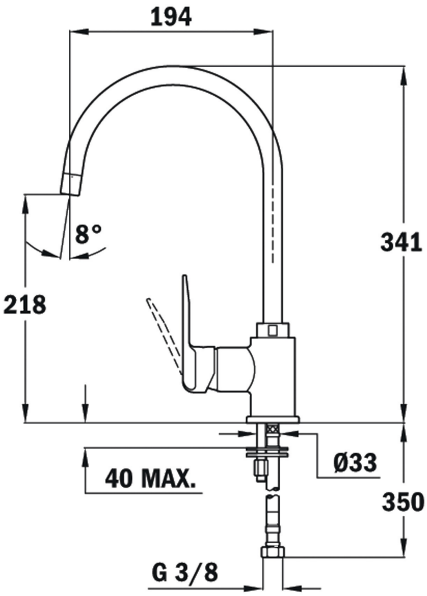

REFERENCIA

REF: 53995120FM EAN: 8421152137093

CARACTERÍSTICAS

Diseño minimalista
Caño giratorio
Cartucho de discos cerámicos de alta resistencia
Preciso control de la temperatura
Mayor suavidad en el manejo
Aireador anticalcáreo
Latiguillos flexibles de alimentación de 3/8”

DIMENSIONES

Altura del producto (mm): 341
Anchura del producto (mm):
Profundidad del producto (mm):
Longitud del producto (mm):
Peso del producto (Kg): 1,55

COLORES

53995120FM	Gris
53995121FW	Blanco
53995121FW	Negro
53995121FW	Naranja
53995121FW	Azul
53995121FW	Rosa