MLC 844
Microondas + Grill integrable de 45 cm

Capacidad de 44L | Descongelación por tiempo | Descongelación por peso

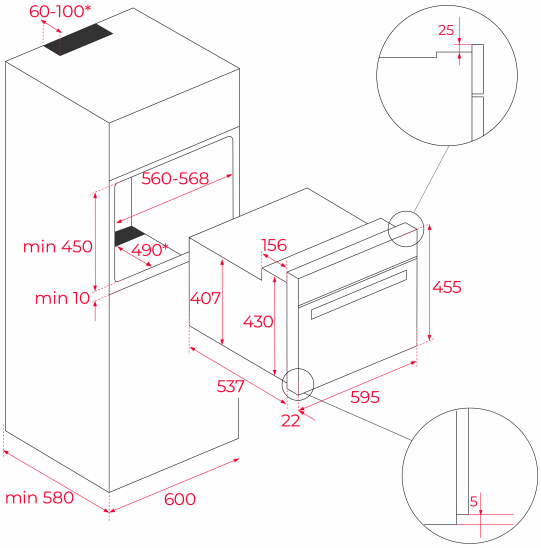

REFERENCIA

REF: 40584400 EAN: 8421152151563

CARACTERÍSTICAS

Horno microondas + grill
3 funciones de cocinado
Touch Control con programador de inicio y paro de cocción
Soportes cromados, cinco alturas de cocinado
Mandos de acero inoxidable con frente negro
5 niveles de potencia como microondas, 1.000 W salida
Descongelación automática por tiempo y peso
Parrilla reforzada (con sistema antivuelco)
Iluminación superior
Puerta dos cristales
Ventilación tangencial
Desconexión de seguridad en apertura de puerta
Capacidad: 44 litros

DIMENSIONES

Altura del producto (mm): 455
Anchura del producto (mm): 595
Profundidad del producto (mm): 559
Longitud del producto (mm):
Peso del producto (Kg): 28,4

ESPECIFICACIONES TÉCNICAS

Potencia máxima de salida (W): 1000
Frecuencia (Hz): 50
Potencia nominal máxima (W): 3200
Grill (W): 1400

COLORES

40584400 Vidrio negro