TOTAL **DPS 986**

Campana Decorativa con sistema de aspiración perimetral y motor ECOPOWER A+ en 90 cm

LED

Programador de tiempo de aspiración

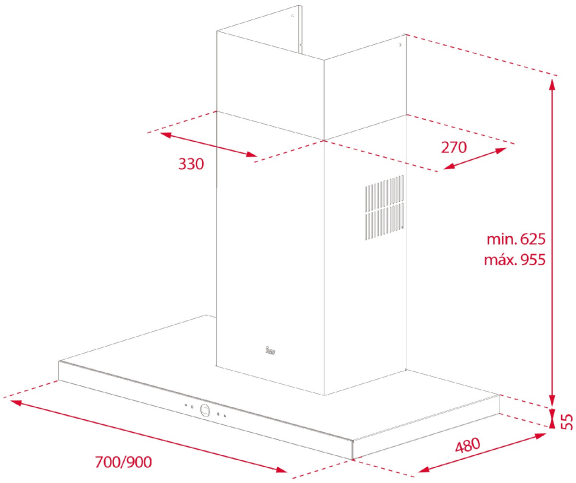


## REFERENCIA

REF: 40483021 EAN: 8421152157473

## CARACTERÍSTICAS

Campana decorativa pared
Sistema de aspiración perimetral Contour
Mandos electrónicos retroiluminados con display en blanco
Tres velocidades + intensiva
Programador del tiempo de aspiración
Barra de iluminación LED
Indicador luminoso de saturación de filtros
Motor blindado de doble turbina ECOPOWER
Capacidades de extracción (*): min.320 m3/h – máx.722 m3/h
Potencia sonora (*): min.54 dBA – máx.67 dBA
Válvula antirretorno
Posibilidad de funcionamiento en recirculación (SET 1/N1)
Clasificación energética: A+
(*) Reglamento Delegado (UE) n.º 65/2014 de la comisión de 1 de octubre de 2013.

## DIMENSIONES

**Altura del producto (mm):** 690-1010
**Anchura del producto (mm):** 900
**Profundidad del producto (mm):** 480
**Longitud del producto (mm):**
**Peso del producto (Kg):** 15,33

## ESPECIFICACIONES TÉCNICAS

Clase de eficiencia energética: A+
Ruido (LwA) Velocidad mínima (dB): 54
Ruido (LwA) Velocidad máxima (dB): 67
Ruido (LwA) Velocidad de refuerzo (dB): 69
Ø Salida (mm): 150

## COLORES

40483021 Inox