BE 50.40 1C
Lavaplatos bajo encimera de una cubeta.

Antiséptico

Garantía de por vida

REFERENCIA

REF: 10125001 EAN: 8421152071311

CARACTERÍSTICAS

Lavaplatos de acero inoxidable
Una cubeta
Instalación bajo encimera
Cesta de basura manual de 3½".
Cubeta de 155 mm de profundidad

DIMENSIONES

Altura del producto (mm):
Anchura del producto (mm): 422
Profundidad del producto (mm): 155
Longitud del producto (mm): 522
Peso del producto (Kg): 1,7

COLORES
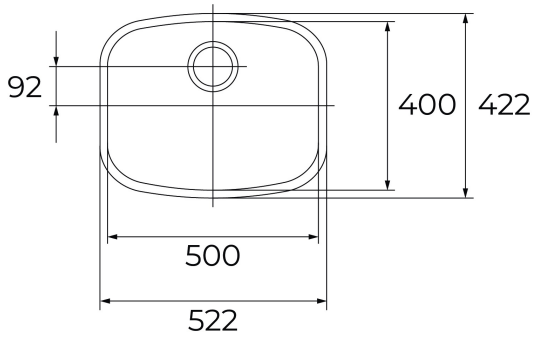
10125001 Inox