BE 2C 880 OFFSET
Lavaplatos bajo encimera de 2 cubetas.

Antiséptico

Garantía de por vida

REFERENCIA

REF: 10125027 EAN: 8421152031605

CARACTERÍSTICAS

Lavaplatos de acero inoxidable
Dos cubetas
Instalación bajo cubierta
Cesta de basura manual de 3½".
Cubetas de 180 mm de profundidad

DIMENSIONES

Altura del producto (mm):
Anchura del producto (mm): 470
Profundidad del producto (mm): 250
Longitud del producto (mm): 879
Peso del producto (Kg): 6,1

COLORES
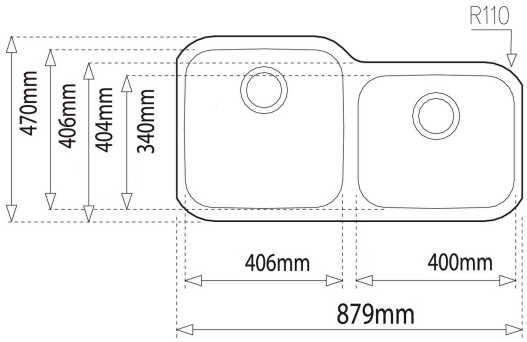
10125027 Inox