EASY **Starbright 45 E-XP 1C 1E**

Lavaplatos encastrado de acero inoxidable en 45 cm

Antiséptico

Garantía de por vida

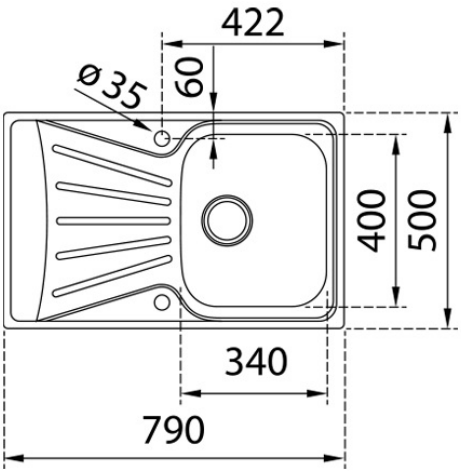


## REFERENCIA

REF: 115120033 EAN: 8434778015775

## CARACTERÍSTICAS

Lavaplatos en acero inoxidable, Acabado pulido
Una cubeta y un escurridor, reversible
Instalación por encastre
Desagüe con válvula manual con canasta 3½" y sifón
Profundidad de cubeta 160 mm
Mueble de 45 cm

## DIMENSIONES

**Altura del producto (mm):**
**Anchura del producto (mm):** 500
**Profundidad del producto (mm):** 160
**Longitud del producto (mm):** 790
**Peso del producto (Kg):** 2,78

## COLORES