MAESTRO **Stone 80 2C1E TG BEIGE**

Lavaplatos Granito STONE 80 Beige TG 2C 1E Autom.

200mm | Colour Intensity | Easy Clean | Food safe | Resistencia

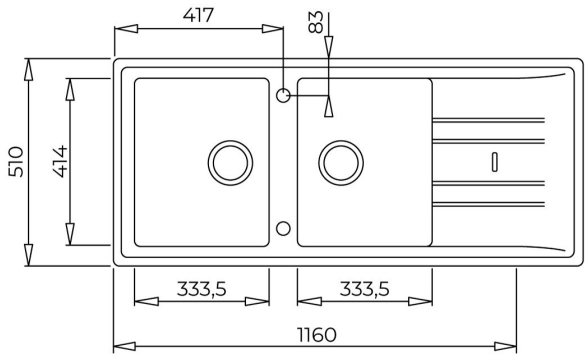

REFERENCIA

REF: 115400012 EAN: 8434778004946

CARACTERÍSTICAS

Lavaplatos Tegranite+
Una cubeta, un escurridor
Instalación Empotrado
Válvula desague Automática de 3½" con Sifón
Profundidad de Cubeta de 200 mm

DIMENSIONES

Altura del producto (mm):
Anchura del producto (mm): 510
Profundidad del producto (mm): 200
Longitud del producto (mm): 1160
Peso del producto (Kg): 18,5

COLORES

115400012	Topacio Beige
115400008	Blanco
115400008	Carbón
115400008	Gris metálico aluminio