MAESTRO **Square 2C-760 Bright Cream**

Lavaplatos SQUARE 2C-760 TG Granito Bright Cream (BE)

200mm | Colour Intensity | Easy Clean | Food safe | Resistencia

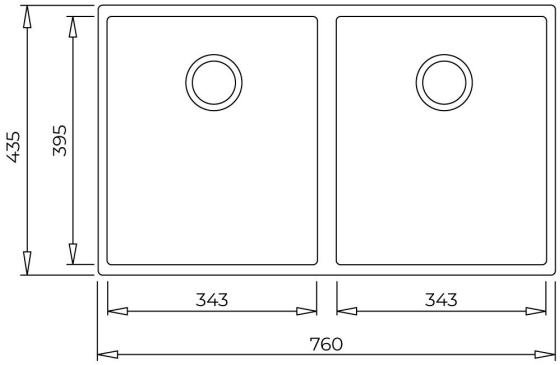

REFERENCIA

REF: 115260027 EAN: 8434778007251

CARACTERÍSTICAS

Lavaplatos Tegranite+
Dos cubetas
Instalación Bajo encimera
Válula desague de 3½" manual, con Sifón
Profundidad de cubeta de 200 mm.

DIMENSIONES

Altura del producto (mm):
Anchura del producto (mm): 435
Profundidad del producto (mm): 200
Longitud del producto (mm): 760
Peso del producto (Kg): 10,89

COLORES

115260027	Bright Cream
115260024	Avena Beige
115260024	Stone Grey
115260024	Negro