DHT 97670

Campana de integración al techo con función de airefresco y aspiración perimetral

Fresh AIR | LED | Aspiración perimetral | Control remoto | Programador de tiempo de aspiración

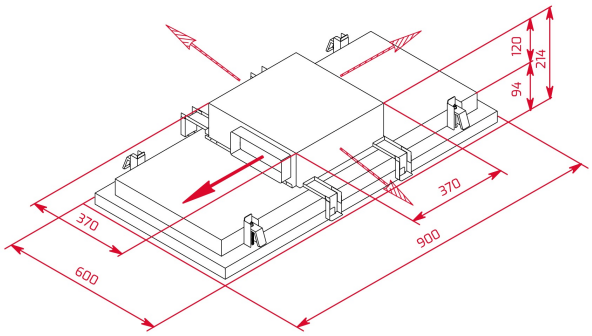

REFERENCIA

REF: 113100004 EAN: 8434778019322

CARACTERÍSTICAS

Campana de integración al techo
Sistema de aspiración perimetral
Sistema de apertura del panel mediante pistón
Mando de control a distancia
Cuatro velocidades + 2 intensivas
Función aire fresco
Programador del tiempo de aspiración
3 lámparas LED con regulación de la intensidad y temperatura de la luz
Indicador luminoso de saturación de filtros
Motor ECOPOWER
Filtros metálicos
Capacidades de extracción: min. 317 m3/h - int. 808 m3/h
Potencia sonora: min. 50 dB - máx. 67 dB
Posibilidad de funcionamiento en recirculación (SET regenerativo RFC 60210 O1B)

DIMENSIONES

Altura del producto (mm): 214
Anchura del producto (mm): 900
Profundidad del producto (mm): 600
Longitud del producto (mm):
Peso del producto (Kg): 25

ESPECIFICACIONES TÉCNICAS

Clase de eficiencia energética: A++
Ruido (LwA) Velocidad mínima (dB): 50
Ruido (LwA) Velocidad máxima (dB): 67
Ruido (LwA) Velocidad de refuerzo (dB): 74
Ø Salida (mm): 215x85

COLORES

113100004 Blanco