MAESTRO **RBF 78615 RTR**

Refrigerador American Retro LongLife No Frost con IonClean

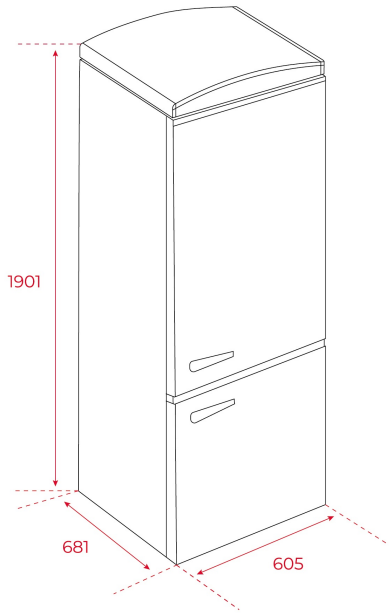

REFERENCIA

REF: 113400011 EAN: 8434778017502

CARACTERÍSTICAS

Refrigerador Combi American Retro de Libre Instalación
Tecnología IonClean que neutraliza las bacterias y los malos olores
LongLife No Frost con 2 circuitos independientes
Control electronico
Función ECO
Tratamiento antibacterias
Congelación rápida
Cajón ZeroBox (22 litros neto)
Cajón VitaCare Box con regulador de humedad
Tres bandejas de cristal de seguridad regulables en altura
Iluminación interior LED
Detalles y botellero cromado
Tres balcones en puerta / ajuste FlexiRack
Tres cajones en el congelador
Tiradores externos de metal
Ruedas traseras de desplazamiento
Patas delanteras regulables en altura
Alarma acústica de puerta abierta
Volumen total (litros-útil): 330
Volumen frigorífico (litros-útil): 230
Volumen congelador (litros-útil): 100

DIMENSIONES

Altura del producto (mm): 1901
Anchura del producto (mm): 605
Profundidad del producto (mm): 681
Longitud del producto (mm):
Peso del producto (Kg): 70

ESPECIFICACIONES TÉCNICAS

Clase de eficiencia energética (UE 2019/2016): F
Clase climática: SN/T
Consumo energético (kW/día): 0,72
Consumo anual (kWh/año): 263
Capacidad de congelación: 8
Nivel de ruido (dBA): 41
Tasa de potencia (V): 220-240
Frecuencia (Hz): 50

COLORES

113400011 Negro mate