EASY **EP-60 4G AI AL CI (BUT)**

Encimera de acero inoxidable de 4 quemadores y parrillas de hierro fundido, con Sistema de Seguridad

REFERENCIA

REF: 112620000 EAN: 8434778017731

CARACTERÍSTICAS

Encimera de cocción gas
Parrillas de fundición
Autoencendido en cada quemador
Sistema de Seguridad Termopar: Corta el paso del Gas
Dimensiones: 580 x 500 mm
4 zonas de cocción:
1 quemador rápido 2,75 kw
2 quemadores semi-rápidos 1,65 kw
1 quemador auxiliar 0.9 kw.
Fabricada en Italia.

Autoencendido integrado

Seguridad por Termopar integrada

DIMENSIONES

Altura del producto (mm): 35
Anchura del producto (mm): 600
Profundidad del producto (mm): 435
Longitud del producto (mm):
Peso del producto (Kg): 7

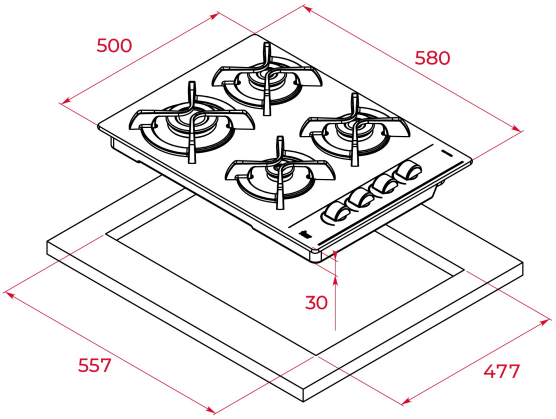

ESPECIFICACIONES TÉCNICAS

Tasa de potencia (V): -
Frecuencia (Hz): 50/60
Potencia nominal máxima (W): -

COLORES

112620000 Inox