IT 6450 IKNOB

Table de cuisson à induction IKNOB 60 cm avec 4 zones de cuisson

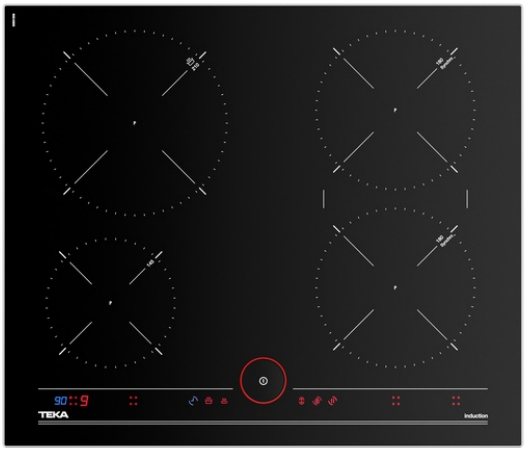

Verrouillage auto | Installation facille | Puissance | Fonction Synchro | Power Plus

RÉFÉRENCE

REF: 10210182 EAN: 8421152148471

DESCRIPTION

Table de cuisson à induction 60 cm
Cadre en inox élégant
iKNOB Touch Control
Minuterie individuelle pour chaque zone de cuisson
Power+ pour chaque zone
Détection de casserole
Optimalisation de taque (PowerManagement)
iQuickBoiling®, maintien à chaud
Fonction de synchro
Muet
Fonction Stop-and-Go
Sécurité enfants
Affichage de la chaleur des zones de cuisson
4 zones de cuisson:
VL Zone de cuisson à induction ø 145 mm
HL Zone de cuisson à induction ø 210 mm
VR Zone de cuisson à induction ø 180 mm
HR Zone de cuisson à induction ø 180 mm

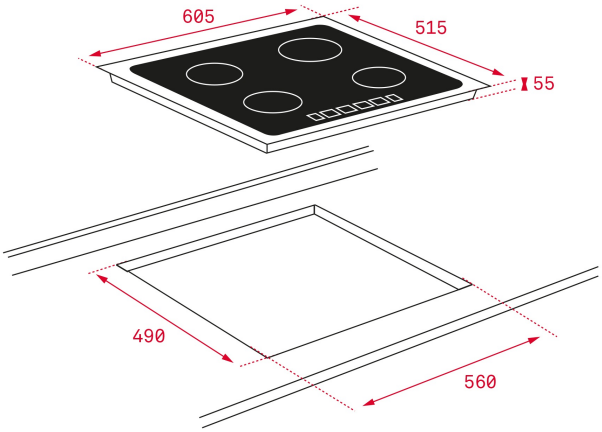

DIMENSIONS

Hauteur du produit (mm): 50
Largeur du produit (mm): 605
Profondeur du produit (mm): 515
Longueur du produit (mm):
Poids net (kg): 10,66

SPÉCIFICATIONS TECHNIQUES

Taux de puissance (V): 220-240
Fréquence (Hz): 50/60
Puissance nominale maximale (W): -

COULEURS

10210182 Verre noir

EFFICACITÉ ÉNERGÉTIQUE

Power consumption in standby mode (W): -
Time to reach standby mode (min): -