MLC 844
45cm Micro-ondes compact avec gril encastrable

Décongélation par temps | Décongélation par poids | Capacité 44L

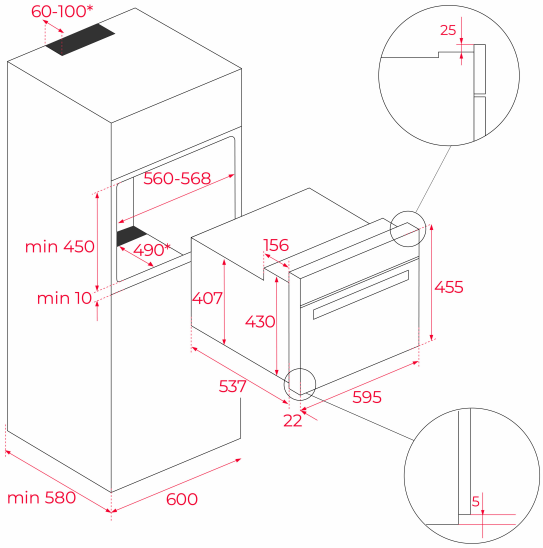

RÉFÉRENCE

REF: 40584400 EAN: 8421152151563

DESCRIPTION

Capacité 44 litres
3 types de chauffage
5 niveaux de puissance du micro-ondes
Puissande du micro-ondes 1.000 W
Performance du gril 1.400 W
Décongélation par poids et temps
Fonction de démarrage rapide 30 secondes
0-90 minutes timer
Double vitrage
3 niveaux en chromé
Refroidissement tangentiel avec ventilateur à flux croisé
CrystalClean Email
Panneau de commande LED
Boutons minces chromés
Déconnexion de sécurité à l'ouverture de la porte
1 grille à rôtir

DIMENSIONS

Hauteur du produit (mm): 455
Largeur du produit (mm): 595
Profondeur du produit (mm): 559
Longueur du produit (mm):
Poids net (kg): 28,4

SPÉCIFICATIONS TECHNIQUES

Puissance maximale de sortie en watts (W): 1000
Fréquence (Hz): 50
Puissance nominale maximale (W): 3200
Gril (W): 1400

COULEURS

40584400 Verre noir