HSC 644 C

Four compact incluant l'air chaud et avec micro-ondes encastrable

Décongélation par temps | Décongélation par poids | HydroClean® | SurroundTemp | 40L

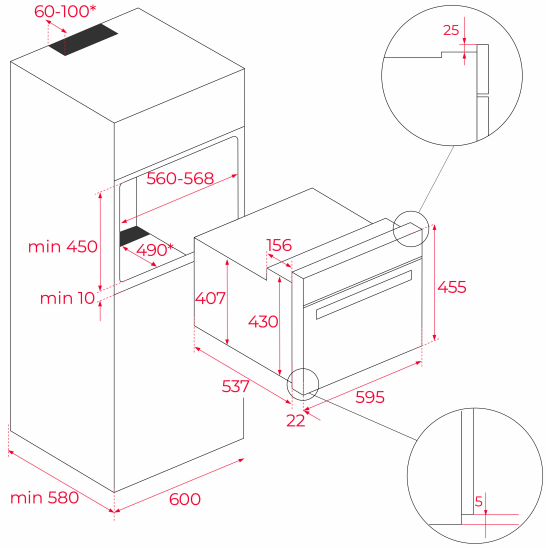

RÉFÉRENCE

REF: 40587603 EAN: 8421152145470

DESCRIPTION

Capacité 40 litres
11 types de chauffage incluant l'air chaud
5 niveaux de puissance du micro-ondes
Puissande du micro-ondes 1.000 W
Performance du gril 2.500 W
Fonction de démarrage rapide 30 secondes
Décongélation par poids et temps
Triple vitrage
3 niveaux en chromé
Refroidissement tangentiel avec ventilateur à flux croisé
Protection anti-trace
(protection de surface contre les empreintes)
Fonction de nettoyage HydroClean® PRO
CrystalClean Email
Panneau de commande LED
Boutons minces chromés
Déconnexion de sécurité à l'ouverture de la porte
Sécurité enfants
1 lèchefrite en verre
1 grille à rôtir

DIMENSIONS

Hauteur du produit (mm): 455
Largeur du produit (mm): 595
Profondeur du produit (mm): 559
Longueur du produit (mm):
Poids net (kg): 30

SPÉCIFICATIONS TECHNIQUES

Classe d'efficacité énergétique: A+
Taux de puissance (V): 220-240
Fréquence (Hz): 50
Puissance nominale maximale (W): 3400

COULEURS

40587603 Acier inoxydable