HSB 615
Four incluant l’air chaud

Capacité 70L

HydroClean®

Guide teléscopique Plus

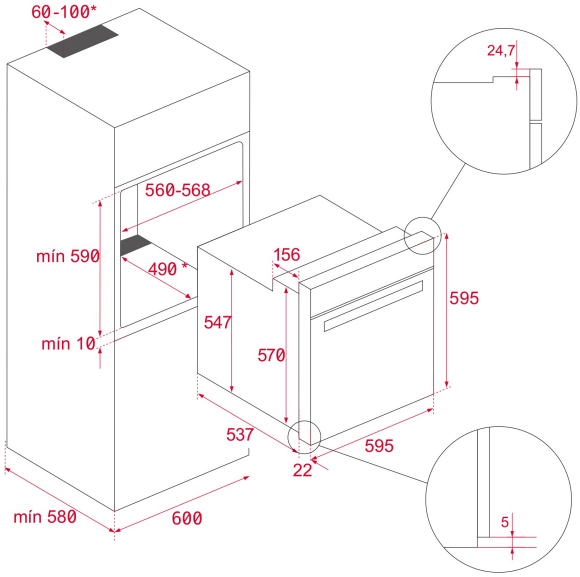

RÉFÉRENCE

REF: 41560120 EAN: 8421152148648

DESCRIPTION

Capacité 70 litres
6 types de chauffage incluant l’air circulant
Porte intérieure vitrée
Quadruple vitrage
Barres coulissantes chromées, 5 niveaux
Coulisseau télescopique 1 pli “easy slide”
Refroidissement tangentiel
Fonction de nettoyage HydroClean® PRO
CrystalClean Email
Boutons minces chromes
Sécurité enfants
Timer

DIMENSIONS

Hauteur du produit (mm): 595
Largeur du produit (mm): 595
Profondeur du produit (mm): 537+22
Longueur du produit (mm):
Poids net (kg): 27

SPÉCIFICATIONS TECHNIQUES

Classe d’efficacité énergétique: A
Taux de puissance (V): 220-240
Fréquence (Hz): 50/60
Puissance nominale maximale (W): 2615

COULEURS

41560120 Acier inoxydable