MAESTRO **HLB 860 P**

Four à pyrolyse et l'air chaud

Capacité 70L | DualClean | HydroClean® | Guide teléscopique | Pyrolyse

SoftClose | SurroundTemp

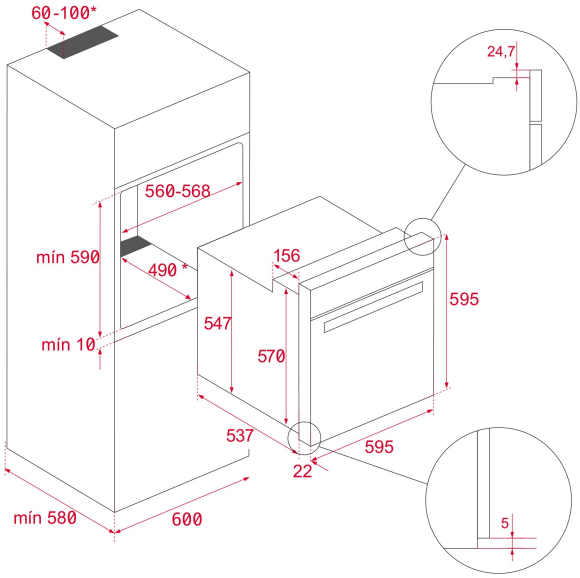


## RÉFÉRENCE

REF: 41566020 EAN: 8421152148822

## DESCRIPTION

Capacité 70 litres
12 types de chauffage incluant l'air chaud
Assistant de cuisine personnel : 20 recettes préprogrammées
Gril grande surface
Cuisson à basse température
Porte intérieure vitrée amovible
Quadruple vitrage
SoftClose
Barres coulissantes chromées, 5 niveaux
Extracteur télescopique à 2 volets, dont 1 à extension complète "easy slide"
Refroidissement tangentiel avec ventilateur à flux croisé (2 vitesses)
Système de nettoyage Pyrolyse, 3 niveaux
Fonction de nettoyage HydroClean® PRO
CrystalClean Email
Panneau de commande couleur TFT 4" avec touches sensitives
Bouton mince chromé avec éclairage LED
Déconnexion de sécurité à l'ouverture de la porte
Sécurité enfants
1 lèchefrite
1 grille à rôtir

## DIMENSIONS

**Hauteur du produit (mm):** 595
**Largeur du produit (mm):** 595
**Profondeur du produit (mm):** 537+22
**Longueur du produit (mm):**
**Poids net (kg):** 37

## SPÉCIFICATIONS TECHNIQUES

Classe d'efficacité énergétique: A+
Taux de puissance (V): 220-240
Fréquence (Hz): 50/60
Puissance nominale maximale (W): 3552

## COULEURS

41566020 Verre noir