MSC 642
45cm Micro-ondes compact avec gril encastrable

Décongélation par temps Capacité 44L

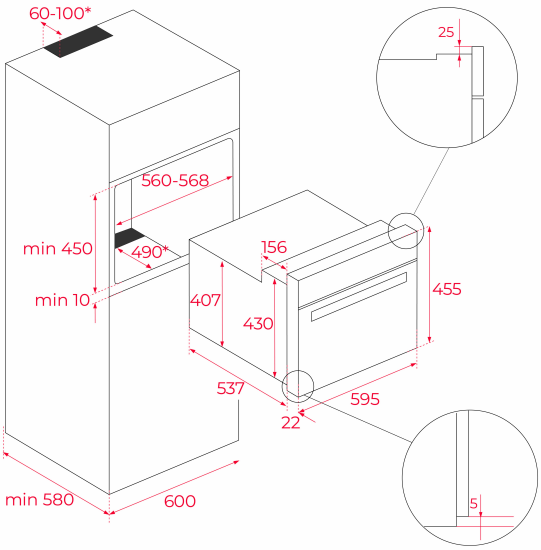

RÉFÉRENCE

REF: 40586800 EAN: 8421152145487

DESCRIPTION

Capacité 44 litres
3 types de chauffage
5 niveaux de puissance du micro-ondes
Puissande du micro-ondes 1.000 W
Performance du gril 1.400 W
Décongélation par poids et temps
0-60 minutes timer
Double vitrage
3 niveaux en chromé
Refroidissement tangentiel avec ventilateur à flux croisé
Protection anti-trace
(protection de surface contre les empreintes)
CrystalClean Email
Commande mécanique
Boutons minces chromés
Déconnexion de sécurité à l'ouverture de la porte
1 grille à rôtir

DIMENSIONS

Hauteur du produit (mm): 455
Largeur du produit (mm): 595
Profondeur du produit (mm): 559
Longueur du produit (mm):
Poids net (kg): 28,4

SPÉCIFICATIONS TECHNIQUES

Puissance maximale de sortie en watts (W): 1000
Fréquence (Hz): 50
Puissance nominale maximale (W): 3200
Gril (W): 1400

COULEURS

40586800 Acier inoxydable