HLC 847 SC
Four à vapeur combiné encastrable

Capacité 44L | MeatProbe | HydroClean® | SoftClose | SurroundTemp

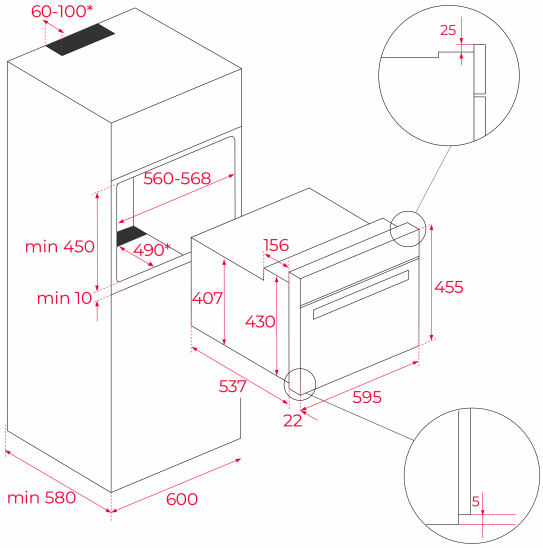

RÉFÉRENCE

REF: 40589020 EAN: 8421152145418

DESCRIPTION

Générateur de vapeur externe
Capacité 44 litres
15 types de chauffage incluant l'air chaud
Assistant de cuisine personnel :
20 recettes préprogrammées
Contrôle électronique de la température de la vapeur
30 – 100° C par paliers de 5°C
Thermosonde
Cuisson à basse température
Régénérer, stériliser
Réservoir d'eau 0,8 litre
Triple vitrage
SoftClose
3 niveaux en chromé
Refroidissement tangentiel avec ventilateur à flux croisé
Fonction de nettoyage HydroClean® PRO
4" TFT coleur Écran avec touches sensitives
Bouton mince chromé avec éclairage LED
Déconnexion de sécurité à l'ouverture de la porte
Sécurité enfants
1 plat profond avec trous
1 lèchefrite, 1 grille à rôtir

DIMENSIONS

Hauteur du produit (mm): 455
Largeur du produit (mm): 595
Profondeur du produit (mm): 559
Longueur du produit (mm):
Poids net (kg): 28

SPÉCIFICATIONS TECHNIQUES

Classe d'efficacité énergétique: A+
Taux de puissance (V): 220-240
Fréquence (Hz): 50/60
Puissance nominale maximale (W): 3000

COULEURS

40589020 Verre noir