**HLB 8400 P**
Four à pyrolyse et l’air chaud

Capacité 70L | HydroClean® | Guide teléscopique Plus | Pyrolyse | SurroundTemp

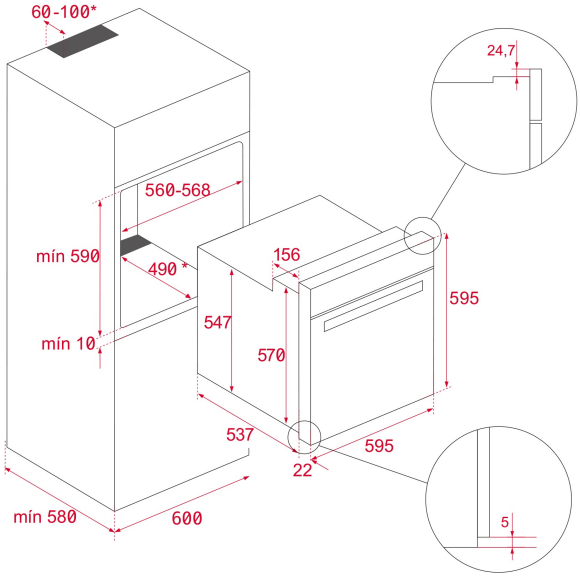


## RÉFÉRENCE

REF: 111000008 EAN: 8434778007602

## DESCRIPTION

Urban Colours Edition
Capacité 70 litres
8 types de chauffage incluant l’air chaud
Gril grande surface
Porte intérieure vitrée amovible
Quadruple vitrage
SoftClose
Barres coulissantes chromées, 5 niveaux
Coulisseau télescopique 1 pli “easy slide”
Refroidissement tangentiel avec ventilateur à flux croisé (2 vitesses)
Système de nettoyage Pyrolyse, 3 niveaux
Fonction de nettoyage HydroClean® PRO
CrystalClean Email
Panneau de commande LED
Boutons minces chromes
Déconnexion de sécurité à l’ouverture de la porte
Sécurité enfants
1 lèchefrite
1 grille à rôtir

## DIMENSIONS

**Hauteur du produit (mm):** 595
**Largeur du produit (mm):** 595
**Profondeur du produit (mm):** 537+22
**Longueur du produit (mm):**
**Poids net (kg):** 34

## SPÉCIFICATIONS TECHNIQUES

Classe d’efficacité énergétique: A+
Taux de puissance (V): 220-240
Fréquence (Hz): 50/60
Puissance nominale maximale (W): 3552

## COULEURS

111000008 Verre noir

111000009 Stone Grey Glass