MAESTRO **HLB 8400 P**

Four à pyrolyse et l’air chaud

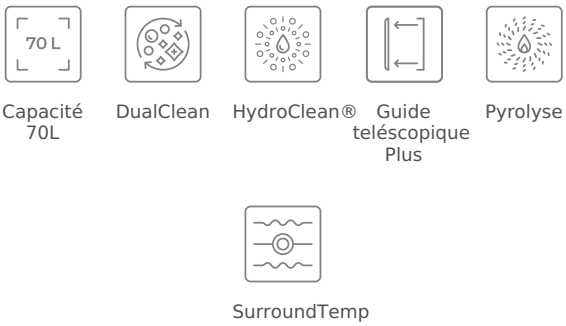

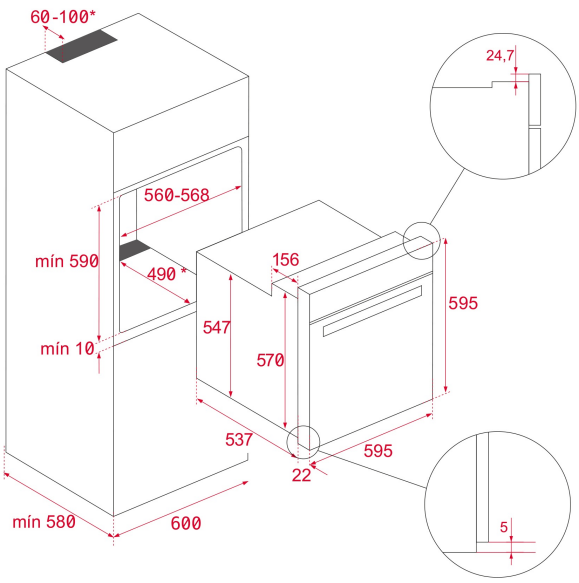

RÉFÉRENCE

REF: 111000008 EAN: 8434778007602

DESCRIPTION

Urban Colours Edition
Capacité 70 litres
8 types de chauffage incluant l’air chaud
Gril grande surface
Porte intérieure vitrée amovible
Quadruple vitrage
SoftClose
Barres coulissantes chromées, 5 niveaux
Coulisseau télescopique 1 pli “easy slide”
Refroidissement tangentiel avec ventilateur à flux croisé (2 vitesses)
Système de nettoyage Pyrolyse, 3 niveaux
Fonction de nettoyage HydroClean® PRO
CrystalClean Email
Panneau de commande LED
Boutons minces chromes
Déconnexion de sécurité à l’ouverture de la porte
Sécurité enfants
1 lèchefrite
1 grille à rôtir

DIMENSIONS

Hauteur du produit (mm): 595
Largeur du produit (mm): 595
Profondeur du produit (mm): 537+22
Longueur du produit (mm):
Poids net (kg): 34

SPÉCIFICATIONS TECHNIQUES

Classe d’efficacité énergétique: A+
Taux de puissance (V): 220-240
Fréquence (Hz): 50/60
Puissance nominale maximale (W): 3552

COULEURS

111000008 Verre noir

111000009 Stone Grey Glass