RMF 77920
Réfrigérateur Side by Side avec 4 portes

Moteur inverter | Focntion vacances | Fresh Box | Technologie IonClean | LED

LongLife No Frost

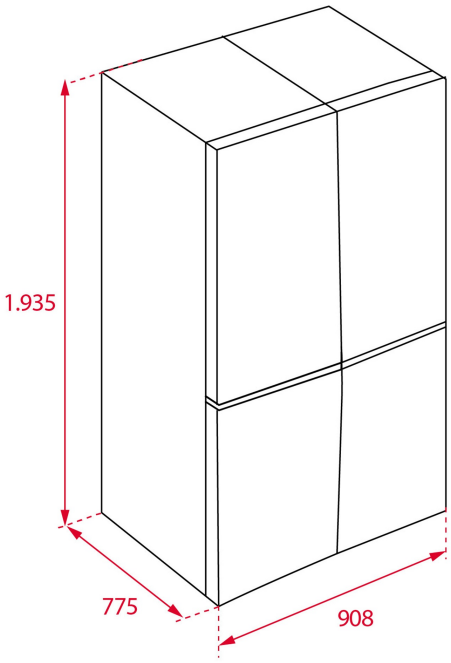

RÉFÉRENCE

REF: 113430009 EAN: 8434778003888

DESCRIPTION

Réfrigérateur Side by Side avec 4 portes
IonClean – pour la neutralisation des odeurs
Technologie du compresseur inversé
LongLife No Frost
Fonctionnement électronique et affichage sur la porte
Acier inoxydable avec revêtement anti-empreintes digitales
Fonction ECO
Fonction de vacances
Fonction Super Freeze / Super Cool
Ice Twister
Compartiment multizone
Éclairage intérieur à LED
3 étagères en verre, réglables en hauteur (verre de sécurité)
4 tiroirs de congélation/multi-zone
6 bacs multifonctions transparents

DIMENSIONS

Hauteur du produit (mm): 1935
Largeur du produit (mm): 908
Profondeur du produit (mm): 775 (762)
Longueur du produit (mm):
Poids net (kg): 133

SPÉCIFICATIONS TECHNIQUES

Classe d'efficacité énergétique (EU 2019/2016): A++
v: SN/N/ST/T
Consommation d'énergie (Kw/jour): 1,04
Consommation annuelle (kWh/an): 380
Pouvoir de congélation: 15
Niveau de bruit (dBA): 43
Taux de puissance (V): 220-240
Fréquence (Hz): 50

COULEURS

113430009 Acier inoxydable