RLF 74920 SS EU

Réfrigérateur Side by Side, 2 portes



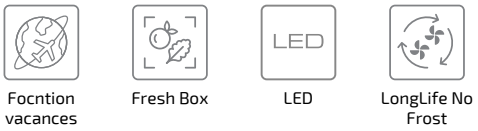

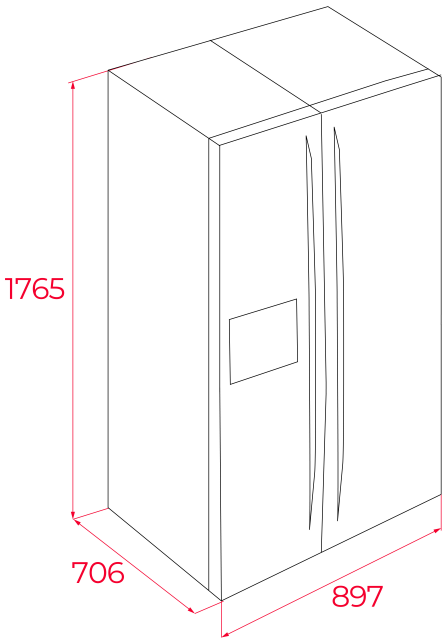

RÉFÉRENCE

REF: 113430011 **EAN:** 8434778003901

DESCRIPTION

Réfrigérateur Side by Side avec 2 portes
Full No Frost
Fonctionnement électronique et affichage sur la porte
Acier inoxydable avec revêtement anti-empreintes digitales
Machine à glaçons (cubes de glace, glace pilée, eau)
FreshBox
Fonction ECO
Fonction de vacances
Fonction Super Freeze / Super Cool
Éclairage intérieur à LED
7 étagères en verre, réglables en hauteur (verre de sécurité)
2 tiroirs congélateur
8 bacs multifonctions transparents

DIMENSIONS

Hauteur du produit (mm): 1788
Largeur du produit (mm): 895
Profondeur du produit (mm): 774
Longueur du produit (mm):
Poids net (kg): 108

SPÉCIFICATIONS TECHNIQUES

Classe d'efficacité énergétique (EU 2019/2016): A++
v: T
Consommation d'énergie (Kw/jour): 0,882
Consommation annuelle (kWh/an): 322
Pouvoir de congélation: 14
Niveau de bruit (dBA): 41
Taux de puissance (V): 220-240
Fréquence (Hz): 50

COULEURS

113430011 Acier inoxydable