KIT VS/CP COLOR N

Façade tiroir noir

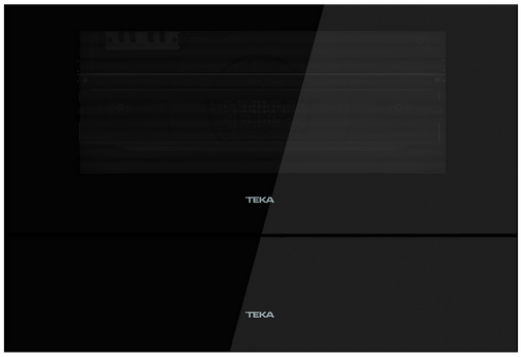

RÉFÉRENCE

REF: 111890002 **EAN:** 8434778008487

DESCRIPTION

Verre noir sans cadre pour tiroir

DIMENSIONS

Hauteur du produit (mm): 140
Largeur du produit (mm): 595
Profondeur du produit (mm): 4
Longueur du produit (mm):
Poids net (kg): 1.4

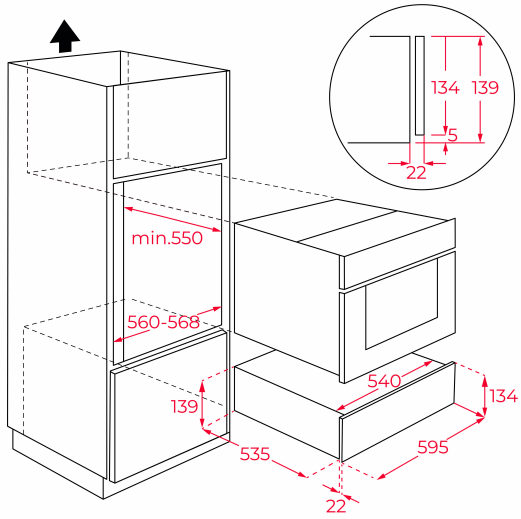

SPÉCIFICATIONS TECHNIQUES

Classe d'efficacité énergétique: -
Taux de puissance (V): -
Fréquence (Hz): -
Puissance nominale maximale (W): -

COULEURS

	111890002	Verre noir
	111490016	Black matt
	111890004	Stone Grey Glass