MAESTRO **KIT VS/CP COLOR ST**

Façade tiroir stone grey

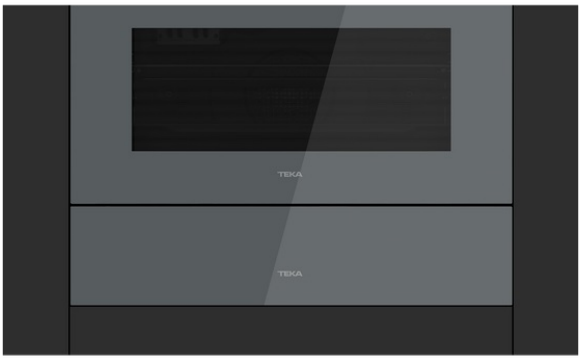

## RÉFÉRENCE

REF: 111890004 EAN: 8434778008500

## DESCRIPTION

Verre stone grey sans cadre pour tiroir

## DIMENSIONS

**Hauteur du produit (mm):** 140
**Largeur du produit (mm):** 595
**Profondeur du produit (mm):** 4
**Longueur du produit (mm):**
**Poids net (kg):** 1.4

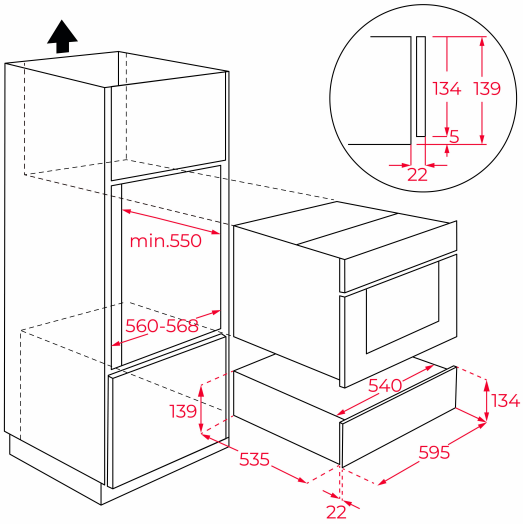


## SPÉCIFICATIONS TECHNIQUES

Classe d'efficacité énergétique: -
Taux de puissance (V): -
Fréquence (Hz): -
Puissance nominale maximale (W): -

## COULEURS

111890004 Stone Grey Glass

111890002 Verre noir