SteakMaster
Four à pyrolyse et fonction STEAKMASTER (700°C)

HydroClean® Guide teléscopique Plus Pyrolyse SoftClose SurroundTemp

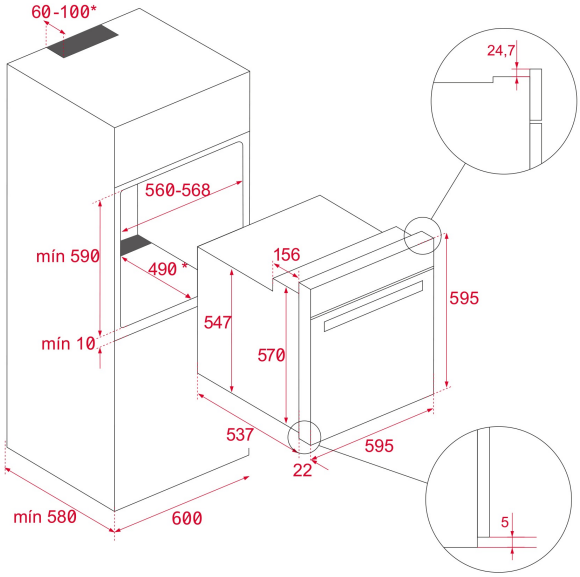

RÉFÉRENCE

REF: 111000036 EAN: 8434778012576

DESCRIPTION

Urban Colours Edition
Capacité 63 litres
Fonction SteakMaster avec un gril spécial jusqu'à 700° C, programmes automatiques et gril en fonte exclusif
12 types de chauffage incluant l'air chaud
Assistant de cuisine personnel :
20 recettes préprogrammées
Gril grande surface
Cuisson à basse température
Porte intérieure vitrée amovible
Quadruple vitrage
SoftClose
Barres coulissantes chromées, 5 niveaux
Extracteur télescopique à 2 volets, dont 1 à extension complète "easy slide"
Refroidissement tangentiel avec ventilateur à flux croisé (2 vitesses)
Système de nettoyage Pyrolyse, 3 niveaux
Fonction de nettoyage HydroClean® PRO
CrystalClean Email
Panneau de commande couleur TFT 4" avec touches sensitives
Bouton mince chromé avec éclairage LED
Déconnexion de sécurité à l'ouverture de la porte
Sécurité enfants
1 plaque de four émaillée, 1 lèchefrite
Couteau de cuisine professionnel 21 cm
Gant de cuisine

DIMENSIONS

Hauteur du produit (mm): 595
Largeur du produit (mm): 595
Profondeur du produit (mm): 537+22
Longueur du produit (mm):
Poids net (kg): 45,8

SPÉCIFICATIONS TECHNIQUES

Classe d'efficacité énergétique: A
Taux de puissance (V): 220-240
Fréquence (Hz): 50/60
Puissance nominale maximale (W): 3518

COULEURS

111000036 Verre noir

111000026 Verre noir