TBC 32000 XFL BK
Table de cuisson HiLight 30 cm avec 2 zones de cuisson:

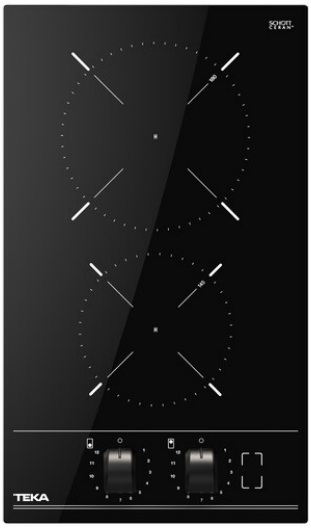

Verrouillage auto Installation facille

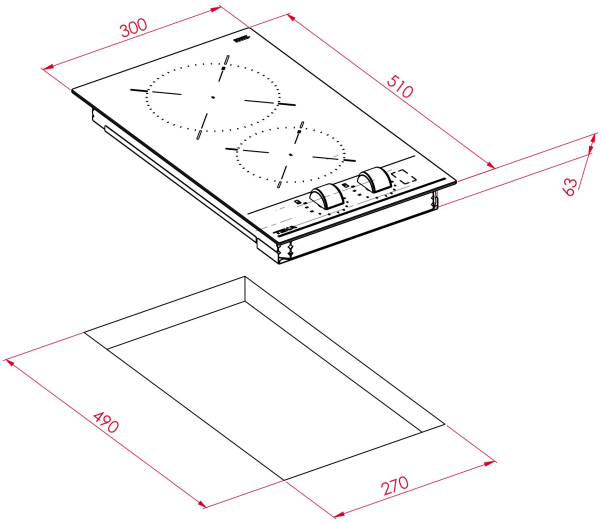

RÉFÉRENCE

REF: 112550008 EAN: 8434778014495

DESCRIPTION

Table de cuisson HiLight 30 cm
Facette uniquement sur le dessus et le dessous de la surface de cuisson, coupe droite sur les côtés
Commande à bouton
Affichage de la chaleur des zones de cuisson
2 zones de cuisson:
H Zone de cuisson HiLight ø 180 mm
V Zone de cuisson HiLight ø 145 mm

DIMENSIONS

Hauteur du produit (mm): 63
Largeur du produit (mm): 300
Profondeur du produit (mm): 510
Longueur du produit (mm):
Poids net (kg): 4,26

SPÉCIFICATIONS TECHNIQUES

Taux de puissance (V): 220-240
Fréquence (Hz): 50/60
Puissance nominale maximale (W): -

COULEURS

112550008 Verre noir

EFFICACITÉ ÉNERGÉTIQUE

Power consumption in standby mode (W): -
Time to reach standby mode (min): -