DLV 98660 ST TOS
Hotte tête libre avec panneau de commande tactile électronique et fonction d’air frais, 90 cm

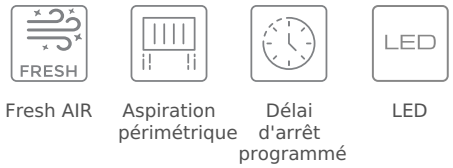

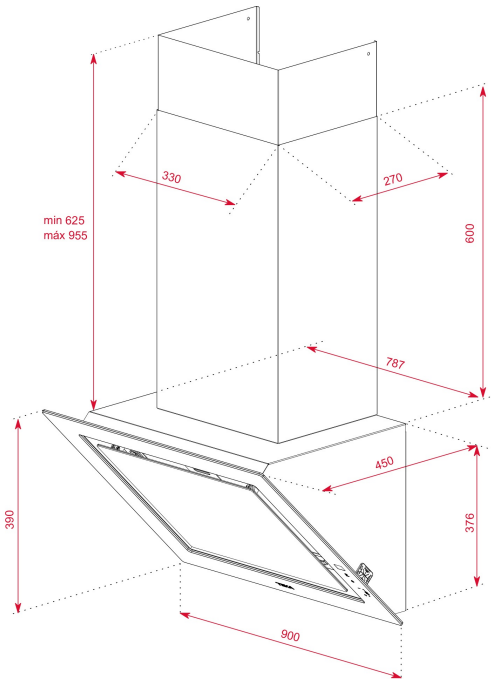

RÉFÉRENCE

REF: 112930033 EAN: 8434778011975

DESCRIPTION

Urban Colours Edition
Hotte tête libre 90 cm
Montage mural
Moteur EcoPower
Aspiration latérale
Puissance d’aspiration : min. 290 m³/h - max. 696 m³/h
l’extraction
Recirculation possible
(Couvercle de tuyau ou cheminée télescopique)
1 x bande de LED
Commande de puissance en 3 étapes
Intensive
2 x filtre à graisse en aluminium
Indicateur de saturation du filtre
Fonction d’air frais
Départ différé
Panneau de commande tactile électronique avec écran blanc
Ouverture du panneau de verre avec clapet

DIMENSIONS

Hauteur du produit (mm): 1001-1331
Largeur du produit (mm): 900
Profondeur du produit (mm): 450
Longueur du produit (mm):
Poids net (kg): 20,27

SPÉCIFICATIONS TECHNIQUES

Classe d’efficacité énergétique: A+
Bruit (LwA) Vitesse minimale (dB): 51
Bruit (LwA) Vitesse maximale (dB): 67
Bruit (LwA) Vitesse de pointe (dB): 70
Ø sortie (mm): 150

COULEURS

112930033 Stone Grey

112930029 Noir