TOTAL **DSI 4700 SS**

Lave-vaisselle intégré 45cm avec Programme Whisper et programme rapide 1h

Fonction ECO

Extra Dry function

Smart Sensor

RÉFÉRENCE

REF: 114310002 EAN: 8434778013733

DESCRIPTION

Panneau de contrôle électronique avec affichage LED blanc
7 programmes de rinçage
5 températures de nettoyage
Programmes spéciaux 1 heure, Programme Whisper, AutoClean
Fonctions spéciales : Cycle de lavage 1/2 cuve, Express, Séchage supplémentaire
Capacité 9 couverts
AquaStop
SmartSensor
Départ différé 1-24h
Panier supérieur FlexiSet2
Panier inférieur FlexiSet 2
Adapté au montage en hauteur
Affichage électronique pour le réapprovisionnement en sel et en agent de rinçage
Classe énergétique : E
Niveau sonore : 47 db
Consommation d'eau : 9 l

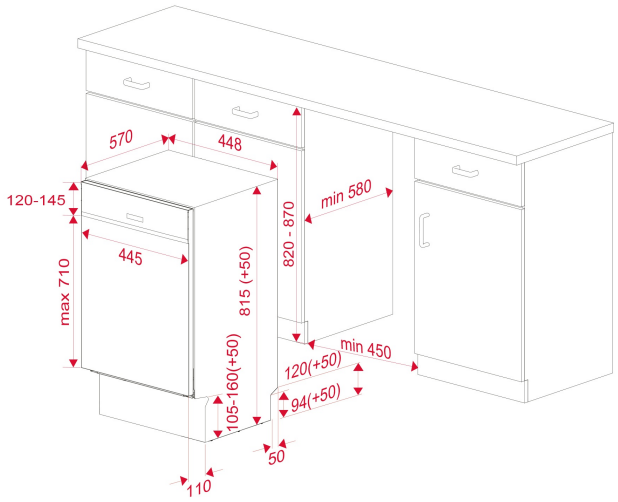

DIMENSIONS

Hauteur du produit (mm): 815
Largeur du produit (mm): 448
Profondeur du produit (mm): 570
Longueur du produit (mm):
Poids net (kg): 31

SPÉCIFICATIONS TECHNIQUES

Classe d'efficacité énergétique: A++
Consommation d'énergie (Kw/jour): -
Consommation d'eau (litres/an): 2520
Niveau de bruit (dBA): 47
Taux de puissance (V): 220
Fréquence (Hz): 50

COULEURS

114310002 Acier inoxydable