TOTAL **TFI3 130 D EU**

Réfrigérateur sous-encastré avec congélateur, 82 cm

Easy 90 | Moteur inverter | LED

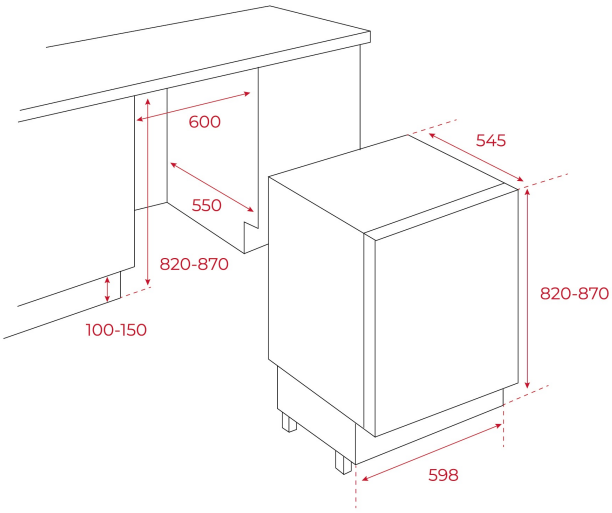

RÉFÉRENCE

REF: 113470000 EAN: 8434778014075

DIMENSIONS

Hauteur du produit (mm): 818
Largeur du produit (mm): 595
Profondeur du produit (mm): 545
Longueur du produit (mm):
Poids net (kg): 31,5

SPÉCIFICATIONS TECHNIQUES

Classe d'efficacité énergétique (EU 2019/2016): G
v: SN/T
Consommation d'énergie (Kw/jour): 0,378
Consommation annuelle (kWh/an): 138
Pouvoir de congélation: 2
Niveau de bruit (dBA): 37
Taux de puissance (V): 230
Fréquence (Hz): 50

COULEURS

113470000 Blanc