TKI3 145 D
Réfrigérateur sous-encastré, 82 cm

RÉFÉRENCE

REF: 113470001 EAN: 8434778014082

DESCRIPTION

Réfrigérateur sous-encastré, 82 cm
Porte pantographe
Porte articulée à droite (modifiable)
Dégivrage automatique
3 étagères en verre, réglables en hauteur
(verre de sécurité)
1 bac à fruits et legumes
1 compartiment pour bouteilles / canettes, transparent
1 bacs multifonctions transparents
1 plateau à oeufs amovible

Easy 90 Moteur inverter LED

DIMENSIONS

Hauteur du produit (mm): 818
Largeur du produit (mm): 595
Profondeur du produit (mm): 545
Longueur du produit (mm):
Poids net (kg): 30

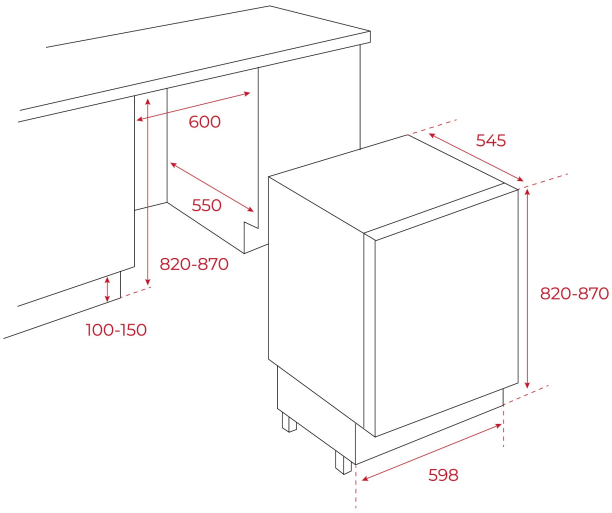

SPÉCIFICATIONS TECHNIQUES

Classe d’efficacité énergétique (EU 2019/2016): A++
v: SN/T
Consommation d’énergie (Kw/jour): 0,252
Consommation annuelle (kWh/an): 92
Pouvoir de congélation: NA
Niveau de bruit (dBA): 35
Taux de puissance (V): 230
Fréquence (Hz): 50

COULEURS