TOTAL **HSB 646 AirFry**

Four incluant l’air chaud et function AIRFRY

Capacité 70L | HydroClean® | Guide teléscopique Plus | SurroundTemp

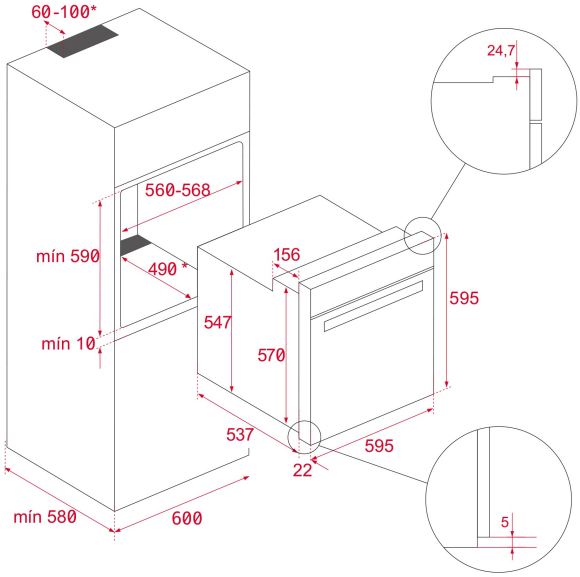

RÉFÉRENCE

REF: 111010024 EAN: 8434778017410

DIMENSIONS

Hauteur du produit (mm): 595
Largeur du produit (mm): 595
Profondeur du produit (mm): 537+22
Longueur du produit (mm):
Poids net (kg): 28

SPÉCIFICATIONS TECHNIQUES

Classe d’efficacité énergétique: A+
Taux de puissance (V): 220-240
Fréquence (Hz): 50/60
Puissance nominale maximale (W): 3215

COULEURS

111010024 Acier inoxydable