PERFECT A4 DLH 985 T
Hotte murale avec panneau de commande tactile électronique et moteur EcoPower, 110 cm

PERFECTA-4

Délai d'arrêt programmé

LED

RÉFÉRENCE

REF: 40437100 EAN: 8421152145661

DESCRIPTION

Hotte murale 90 cm
Montage mural
Moteur EcoPower
Adaptation à la hauteur du plafond par cheminée télescopique
Écran en verre de sécurité
Puissance d'aspiration : min. 306 m³/h - max. 740 m³/h l'extraction
Recirculation possible
1 x bande de LED
Commande de puissance en 3 étapes
Intensive
3 x filtre à graisse en inox
Indicateur de saturation du filtre
Départ différé
Panneau de commande tactile électronique avec écran blanc

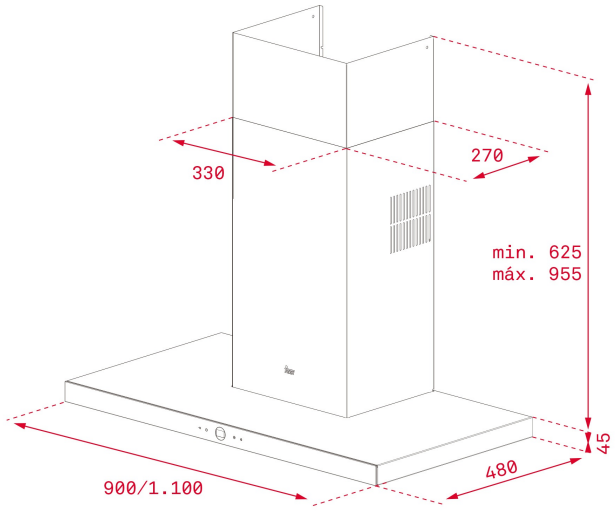

DIMENSIONS

Hauteur du produit (mm): 670-1000
Largeur du produit (mm): 900
Profondeur du produit (mm): 480
Longueur du produit (mm):
Poids net (kg): 15,33

SPÉCIFICATIONS TECHNIQUES

Classe d'efficacité énergétique: A
Bruit (LwA) Vitesse minimale (dB): 54,3
Bruit (LwA) Vitesse maximale (dB): 67,8
Bruit (LwA) Vitesse de pointe (dB): 71,8
Ø sortie (mm): 150

COULEURS