TL 9310

Hotte tiroir, 90 cm





LED

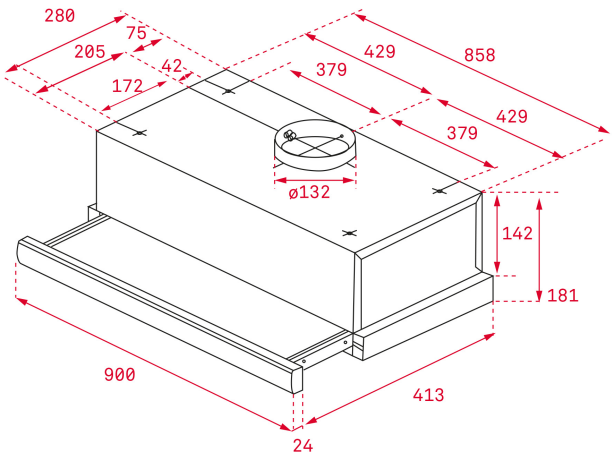

RÉFÉRENCE

REF: 40474390 **EAN:** 8421152146002

DESCRIPTION

Hotte tiroir 90 cm
Fixation dans une unité murale de 90 cm
Panneau télescopique
Puissance d'aspiration : min. 233m³/h - max. 332m³/h
l'extraction
Recirculation possible
2 x éclairage halogè
Commande de puissance en 2 étapes
4 x filtre à graisse en aluminium
Interrupteur à bascule pour régler le niveau de puissance
Allumage et extinction automatique de la lumière lors du retrait de l'écran plat
Liste de poignée inclus (amovible)

DIMENSIONS

Hauteur du produit (mm): 181
Largeur du produit (mm): 900
Profondeur du produit (mm): 304-437
Longueur du produit (mm):
Poids net (kg): 9,1

SPÉCIFICATIONS TECHNIQUES

Classe d'efficacité énergétique: D
Bruit (LwA) Vitesse minimale (dB): 49
Bruit (LwA) Vitesse maximale (dB): 65
Bruit (LwA) Vitesse de pointe (dB): N/A
Ø sortie (mm): 120

COULEURS

40474390 Acier inoxydable