HLC 847 C

Four compact avec micro-ondes encastrable

Décongélation par temps | Décongélation par poids | HydroClean® | SoftClose | SurroundTemp

40L

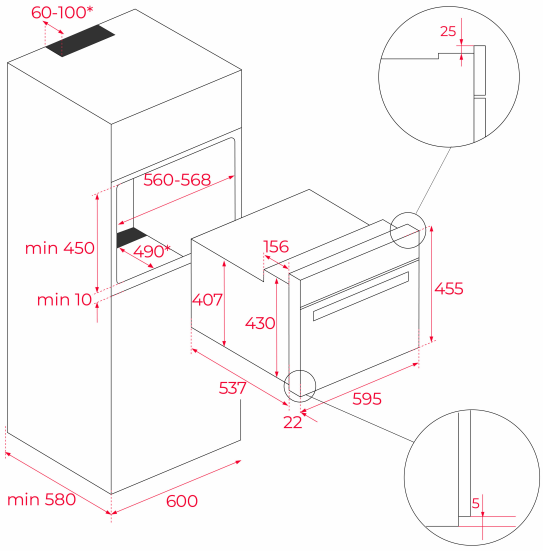

RÉFÉRENCE

REF: 40587601 EAN: 8421152145456

DESCRIPTION

Capacité 40 litres
16 types de chauffage incluant l'air chaud
Assistant de cuisine personnel :
20 recettes préprogrammées Gril grande surface
5 niveaux de puissance du micro-ondes
Puissande du micro-ondes 1.000 W
Performance du gril 2.500 W
Fonction de démarrage rapide 30 secondes
Cuisson à basse température
Décongélation par poids et temps
Triple vitrage
SoftClose
5 niveaux en chromé
Refroidissement tangential
Fonction de nettoyage HydroClean® ECO
CrystalClean Email
4" TFT couleur display avec touches sensitives
Bouton mince chromé avec éclairage LED
Déconnexion de sécurité à l'ouverture de la porte
Sécurité enfants1 lèchefrite en verre
1 lèchefrite en verre
1 grille à rôtir

DIMENSIONS

Hauteur du produit (mm): 455
Largeur du produit (mm): 595
Profondeur du produit (mm): 559
Longueur du produit (mm):
Poids net (kg): 31,5

SPÉCIFICATIONS TECHNIQUES

Classe d'efficacité énergétique: -
Taux de puissance (V): 220-240
Fréquence (Hz): 50
Puissance nominale maximale (W): 3400

COULEURS

40587601 Verre noir