DPL 1185 Island
Hotte îlot avec moteur EcoPower, 110 cm

Aspiration périmétrique | Délai d'arrêt programmé | LED

RÉFÉRENCE

REF: 40483173 EAN: 8421152145784

DESCRIPTION

Hotte îlot 110 cm
Montage au plafond suspendu
Aspiration latérale
Moteur EcoPower
Adaptation à la hauteur du plafond par cheminée télescopique
Moteur DT
Puissance d'aspiration : min. 331 m³/h - max. 782 m³/h l'extraction
Recirculation possible (voir les accessoires optionnels)
4 x lampes à LED
Commande de puissance en 3 étapes
Intensive
3 x filtre à graisse en aluminium
Indicateur de saturation du filtre
Départ différé
Panneau de commande tactile avec écran blanc

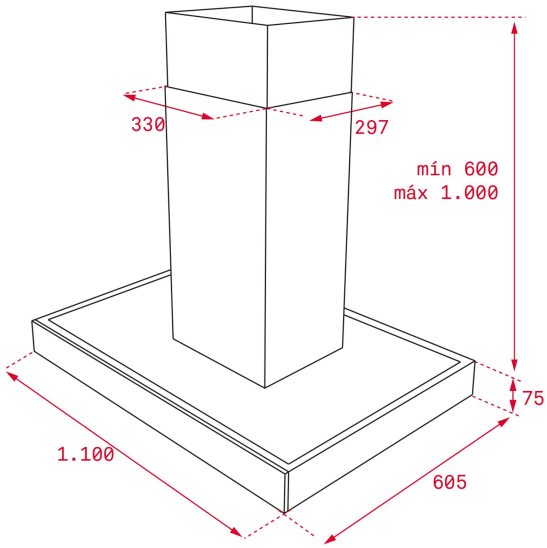

DIMENSIONS

Hauteur du produit (mm): 817 - 1117
Largeur du produit (mm): 1100
Profondeur du produit (mm): 605
Longueur du produit (mm):
Poids net (kg): 21,25

SPÉCIFICATIONS TECHNIQUES

Classe d'efficacité énergétique: 0
Bruit (LwA) Vitesse minimale (dB): 0
Bruit (LwA) Vitesse maximale (dB): 0
Bruit (LwA) Vitesse de pointe (dB): 0
Ø sortie (mm): 150

COULEURS

40483173 Acier inoxydable