GFH 55
Hotte intégrées groupes d´aspiration avec panneau de commande à boutons 55 cm

RÉFÉRENCE

REF: 40446706 EAN: 8421152074756

DESCRIPTION

Hotte intégrées groupes d´aspiration 55 cm
Fixation dans une unité murale de 60 cm
Moteur DT
Puissance d'aspiration : min. 223 m³/h - max. 329 m³/h
l'extraction
Recirculation possible
2 x eclairage halogène
Commande de puissance en 3 étapes
2 x filtre à graisse en aluminium
Panneau de commande à boutons

LED

DIMENSIONS

Hauteur du produit (mm):
Largeur du produit (mm):
Profondeur du produit (mm):
Longueur du produit (mm):
Poids net (kg): 5,4

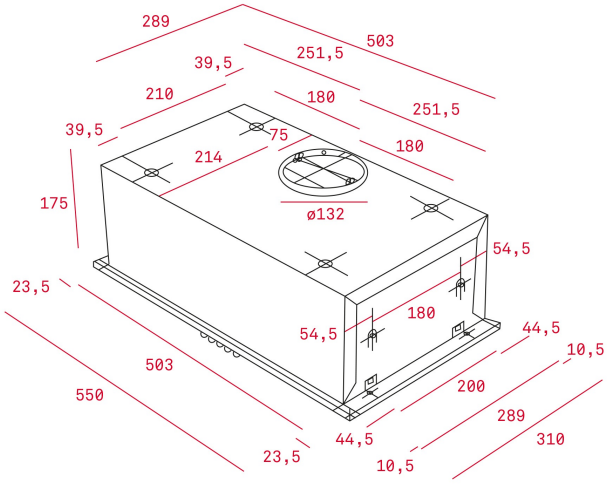

SPÉCIFICATIONS TECHNIQUES

Classe d'efficacité énergétique: -
Bruit (LwA) Vitesse minimale (dB): -
Bruit (LwA) Vitesse maximale (dB): -
Bruit (LwA) Vitesse de pointe (dB): -
Ø sortie (mm): -

COULEURS

40446706 Acier inoxydable