Stone 60 S-TG 1B 1D AUTO

Évier encastrable Tegranite+ avec un grand bac et un égouttoir couleur noir




Colour Intensity



200mm


Easy_Clean


Food safe


200mm

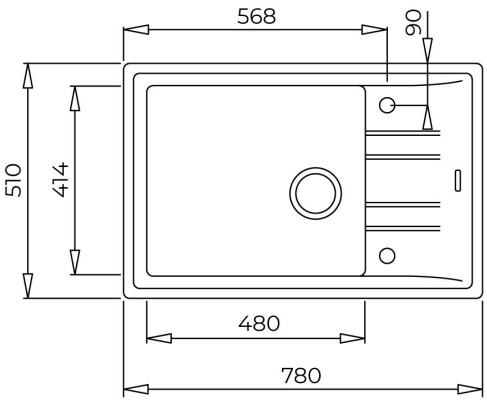

RÉFÉRENCE

REF: 115330036 **EAN:** 8434778006445

DESCRIPTION

Évier encastrable Tegranite+ avec un grand bac et un égouttoir couleur noir
Surface hautement résistante aux impacts, chocs thermiques et hautes températures
Résistance à la décoloration
Surface non poreuse facile à nettoyer qui empêche la prolifération des bactéries
Vidage automatique avec bonde à panier 3 ½" et syphon
Profondeur du bac 200 mm
Meuble de 60 cm

DIMENSIONS

Hauteur du produit (mm):
Largeur du produit (mm): 510
Profondeur du produit (mm): 200
Longueur du produit (mm): 780
Poids net (kg): 11

COULEURS

115330036 Carbone

115330035 Alu Gris effet métallique