Stone 45 S-TG 1B 1D AUTO

RÉFÉRENCE

REF: 115330049 EAN: 8434778006575

DIMENSIONS

Hauteur du produit (mm):
Largeur du produit (mm): 510
Profondeur du produit (mm): 200
Longueur du produit (mm): 650
Poids net (kg): 10,5

COULEURS

115330049 Alu Gris effet métallique

115330050 Carbone
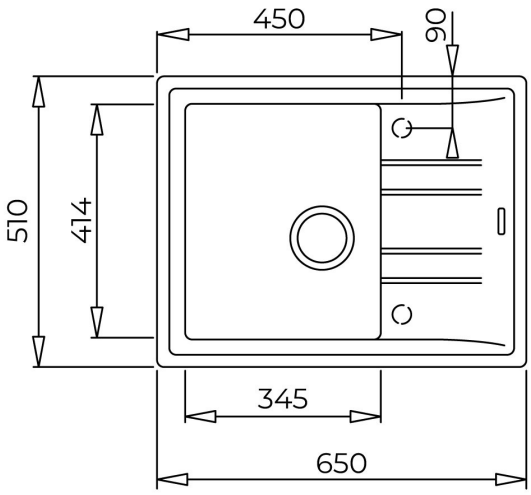
Colour Intensity | 200mm | Easy_Clean | Food safe | 200mm