Square 2B 560 TG



Colour Intensity

200mm

Easy_Clean

Food safe

200mm

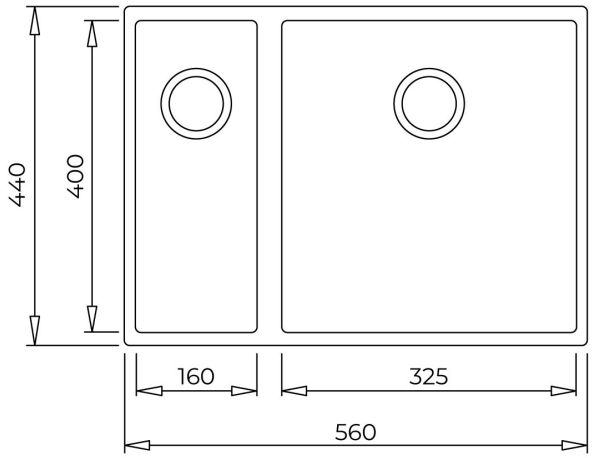

RÉFÉRENCE

REF: 115260029 **EAN:** 8434778007275

DIMENSIONS

Hauteur du produit (mm):
Largeur du produit (mm): 440
Profondeur du produit (mm): 200
Longueur du produit (mm): 560
Poids net (kg): 11,27

COULEURS

115260029 Noir

115260030 Stone Grey