Starbright 45 E-XP 1B 1D

Lifetime warranty

Hygiene

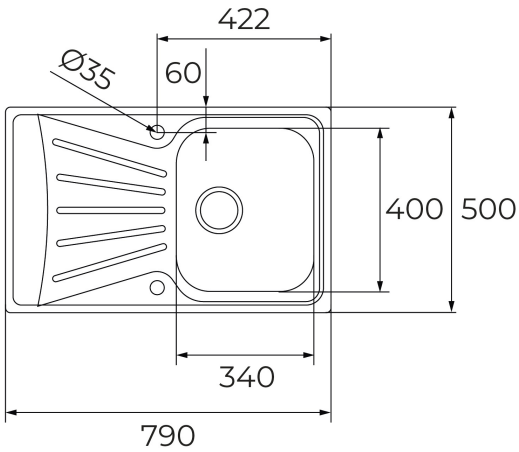

RÉFÉRENCE

REF: 115120033 EAN: 8434778015775

DESCRIPTION

Série StarBright
Évier en acier inoxydable, finition polie
Une cuve et un égouttoir, réversible
Installation encastrée
Évacuation manuelle
Bonde à panier 3½" et siphon
Cuve de 160 mm de profondeur
Meuble bas de 45 cm

DIMENSIONS

Hauteur du produit (mm):
Largeur du produit (mm): 500
Profondeur du produit (mm): 160
Longueur du produit (mm): 790
Poids net (kg): 2,78

COULEURS

115120033 Acier inoxydable

115120022 Acier inoxydable