CP 15 GS
Tiroir chauffant encastrable

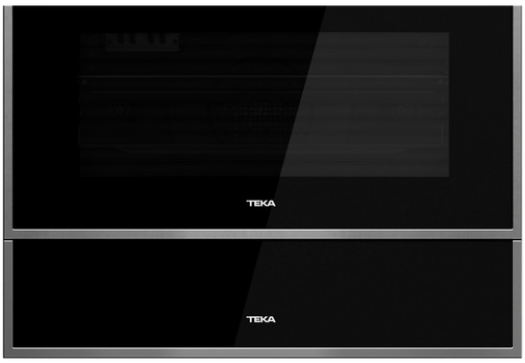

RÉFÉRENCE

REF: 40589920 EAN: 8421152145623

DESCRIPTION

Tiroir chauffant encastrable
Idéal pour compléter un appareil compact de 45 cm à installer dans une niche de 60 cm de hauteur
Capacité : Vaisselle pour 6 personnes (max. 25 kg)
Bouton de température à l'intérieur
Thermostat 30 - 80°C
Protection anti-trace
(protection de surface contre les empreintes)
Push-Pull-Système
1 tapis anti-derapant

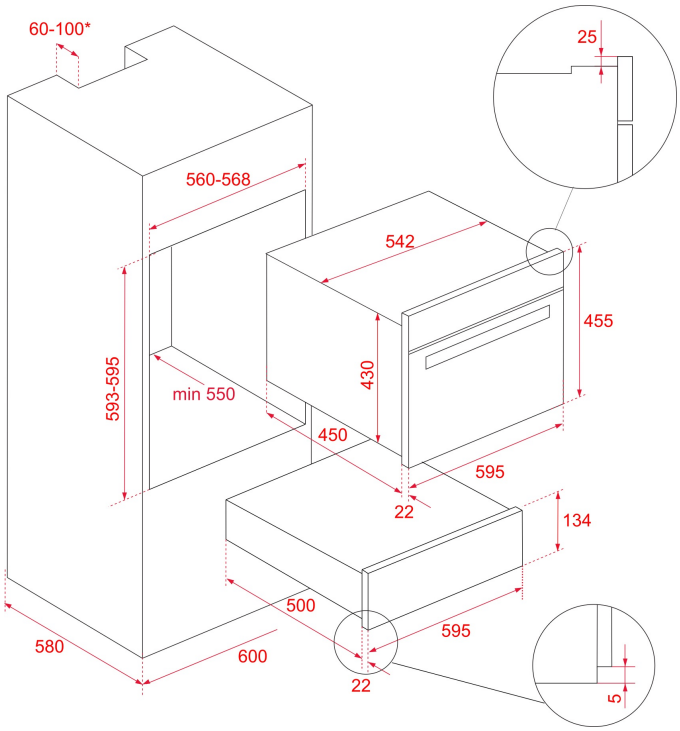

DIMENSIONS

Hauteur du produit (mm): 140
Largeur du produit (mm): 595
Profondeur du produit (mm): 557
Longueur du produit (mm):
Poids net (kg): 18

SPÉCIFICATIONS TECHNIQUES

Classe d'efficacité énergétique: -
Taux de puissance (V): -
Fréquence (Hz): 50-60
Puissance nominale maximale (W): 420

COULEURS

40589920 Verre noir