ML 822 BIS

Micro-ondes encastrable avec gril et fond céramique

Base en céramique | Décongélation par temps | Décongélation par poids | Menu d'accès direct | Ouverture de porte électronique

22L

RÉFÉRENCE

REF: 40584300 EAN: 8421152145494

DESCRIPTION

Capacité 22 litres
3 types de chauffage
5 niveaux de puissance du micro-ondes
Puissande du micro-ondes 850 W
Performance du gril 1.200 W
Gril rabattable
9 menus directement sélectionnables
Décongélation par temps et poids
Fonction de démarrage rapide 30 secondes
Timer : 0-90 minutes
Double vitrage
Cavité en inox
Fond céramique
Panneau de commande ci-dessous, ouverture de la porte latérale (ouverture de porte à gauche)
Panneau de commande LED
Boutons minces chromés
Ouverture de porte électronique
Sécurité enfants
1 plat crisp
1 grille à rôtir
Convient également aux unités murales d'une profondeur de 325 mm

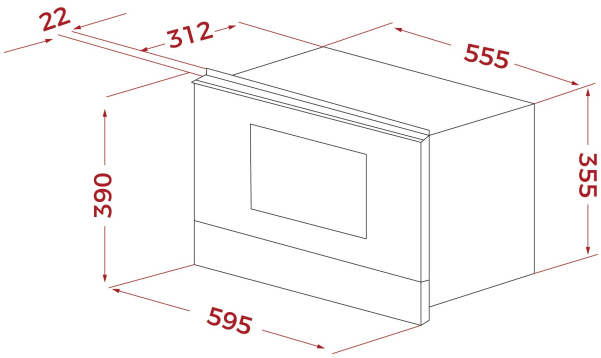

DIMENSIONS

Hauteur du produit (mm): 390
Largeur du produit (mm): 595
Profondeur du produit (mm): 334
Longueur du produit (mm):
Poids net (kg): 23,2

SPÉCIFICATIONS TECHNIQUES

Puissance maximale de sortie en watts (W): 850
Fréquence (Hz): 50
Puissance nominale maximale (W): 2700
Gril (W): 1200

COULEURS

40584300 Verre noir