VS 1520 GS
Tiroir sous-vide encastrable

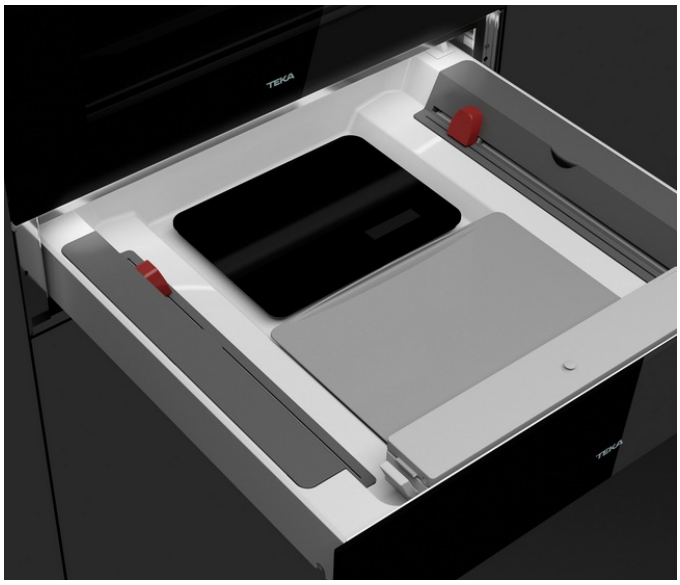

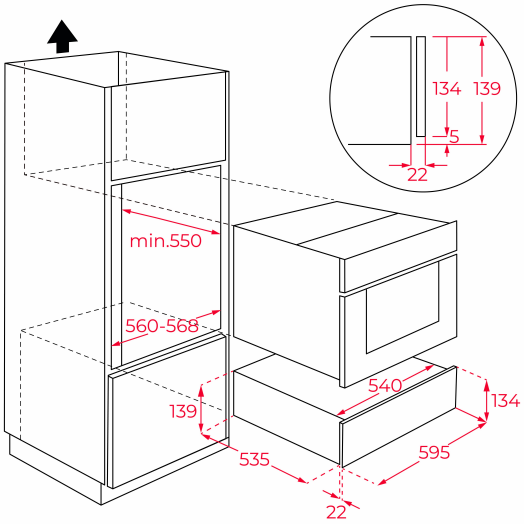

RÉFÉRENCE

REF: 111600004 EAN: 8434778008913

DESCRIPTION

Idéal pour compléter un appareil compact de 45 cm à installer dans une niche de 60 cm de hauteur
Mise sous vide
Pesée
Protection anti-trace
(protection de surface contre les empreintes)
Push-Pull-Système
2 compartiments avec cutter
(Feuille d'aluminium / film en matière plastique)
Balance de cuisine
Les façades en verre doivent être commandées séparément :
Façade vitrée Night River Black Réf. 111890002
Façade vitrée Stone Grey Réf. 111890004

DIMENSIONS

Hauteur du produit (mm): 140
Largeur du produit (mm): 595
Profondeur du produit (mm): 557
Longueur du produit (mm):
Poids net (kg): 18

SPÉCIFICATIONS TECHNIQUES

Classe d'efficacité énergétique: -
Taux de puissance (V): 220-240
Fréquence (Hz): 50
Puissance nominale maximale (W): 115

COULEURS