CLC 855 GM
Machine à café encastrable

Coffee beans | Ground coffee

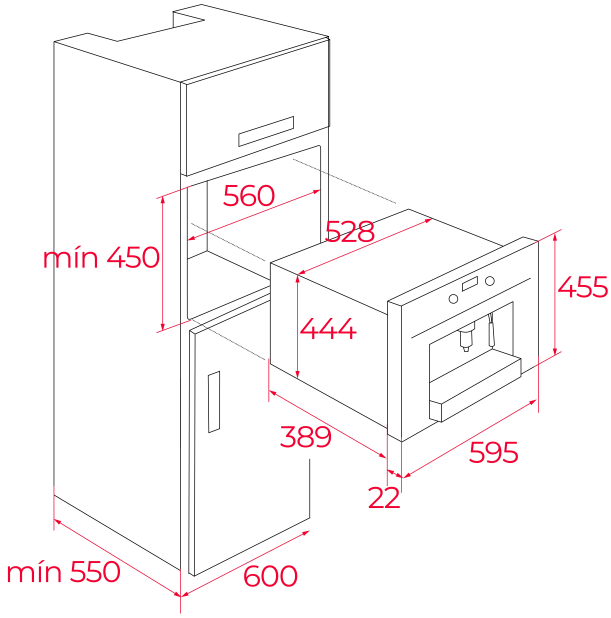

RÉFÉRENCE

REF: 111630003 EAN: 8434778008326

DESCRIPTION

Urban Colors Edition
Programmation de quantité pour 3 tailles différentes
Verseur pour 1 ou 2 tasses
Buse pour vapeur et eau chaude et pour faire mousser le lait
Moulin réglable : 13 positions différentes
Réglage de la température du café : 3 possibilités
Intensité du café et taille de la tasse réglables
Bec verseur réglable en hauteur
Capacité du bac à café en grains : 200 gr (assez pour environ 14 tasses)
Réservoir à eau amovible : 1.8 litre
Conteneurs séparés pour grains et café moulu
Éclairage
Fonction de rinçage et de détartrage
Groupe d'infusion amovible facile à nettoyer
Panneau de commande électronique avec boutons rotatifs
Boutons minces chromés
Tiroir amovible pour le marc de café
Éjection automatique du marc de café
Rinçage automatique lors de l'allumage et de l'extinction
Rails télescopiques (l'appareil peut être sorti sur des rails télescopiques)

DIMENSIONS

Hauteur du produit (mm): 455
Largeur du produit (mm): 595
Profondeur du produit (mm): 412
Longueur du produit (mm):
Poids net (kg): 23

SPÉCIFICATIONS TECHNIQUES

Taux de puissance (V): 220-240
Fréquence (Hz): 50/60
Puissance nominale maximale (W): 1350

COULEURS

111630003	Stone Grey Glass
111630004	Verre noir
111630004	Verre noir