HSB 630
Four incluant l’air chaud

Capacité 70L

HydroClean®

Guide teléscopique Plus

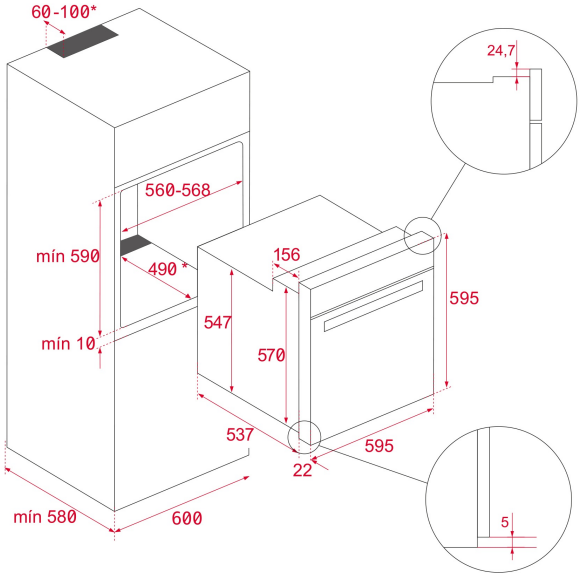

RÉFÉRENCE

REF: 41560130 EAN: 8421152148655

DESCRIPTION

Capacité 70 litres
8 fonctionnalité du four
Gril grande surface
Porte intérieure vitrée amovible
Double vitrage
Barres coulissantes chromées, 5 niveaux
Refroidissement tangentiel
Fonction de nettoyage HydroClean® PRO
CrystalClean Email
Panneau de commande LED
Boutons minces chromés
Sécurité enfants
1 lèchefrite
1 grille à rôtir

DIMENSIONS

Hauteur du produit (mm): 595
Largeur du produit (mm): 595
Profondeur du produit (mm): 537+22
Longueur du produit (mm):
Poids net (kg): 27

SPÉCIFICATIONS TECHNIQUES

Classe d’efficacité énergétique: A+
Taux de puissance (V): 220-240
Fréquence (Hz): 50/60
Puissance nominale maximale (W): 2615

COULEURS

41560130 Noir